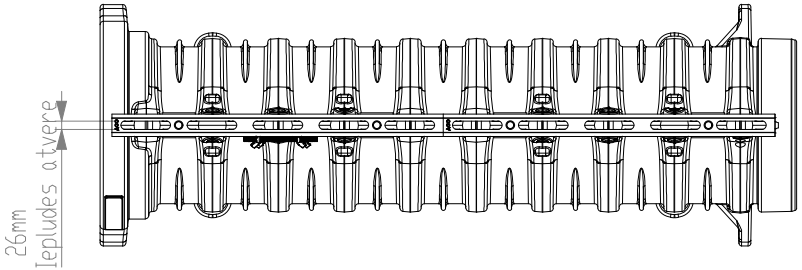

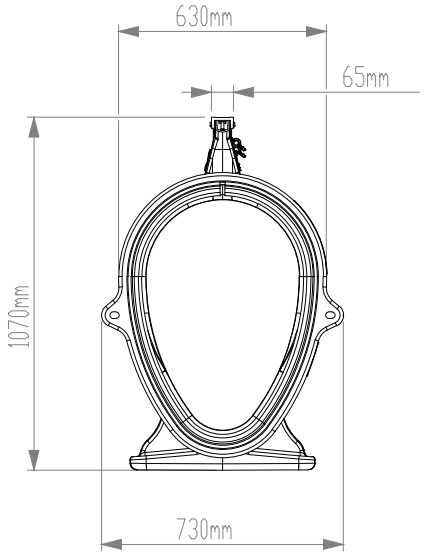

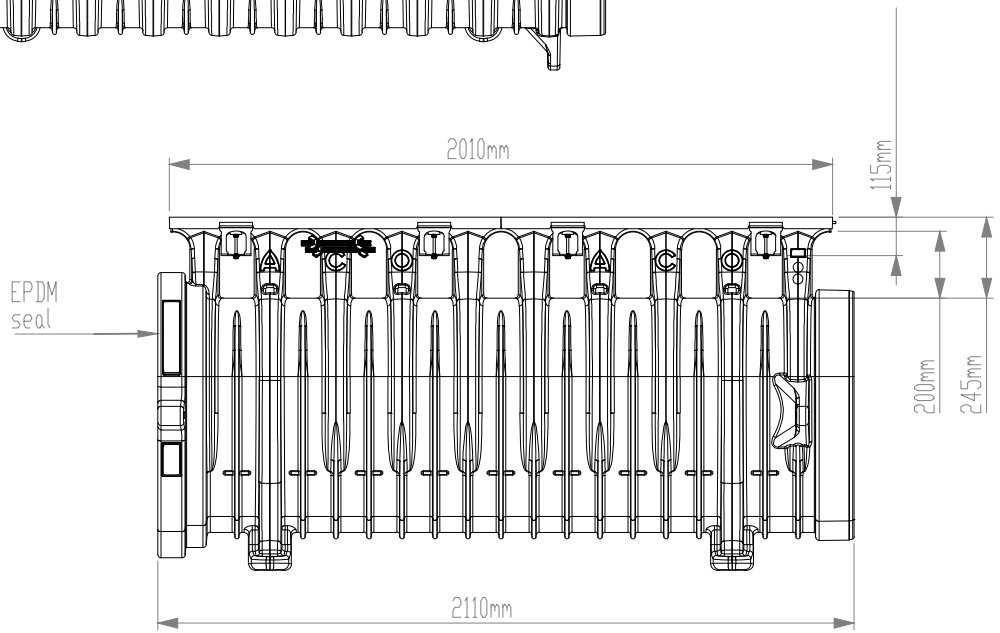

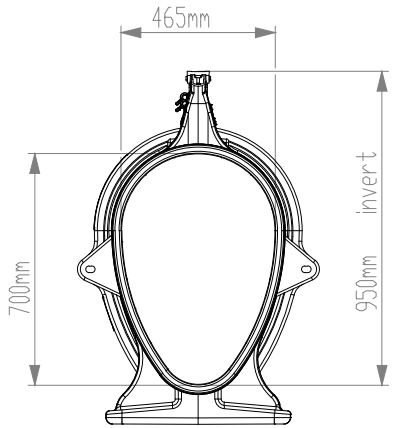

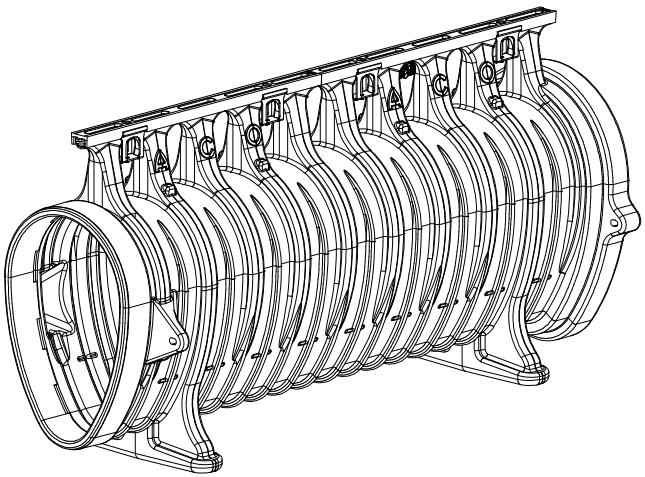

Sistema:

Qmax 700