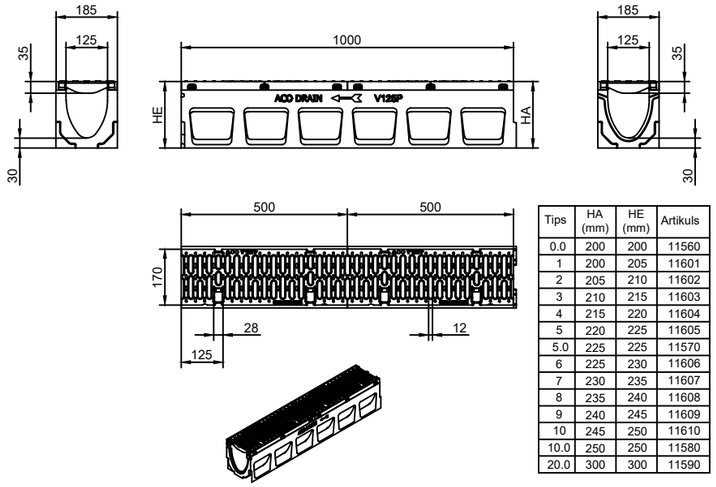

Tips	HA (mm)	HE (mm)	Artikuls
0.0	200	200	11560
1	200	205	11601
2	205	210	11602
3	210	215	11603
4	215	220	11604
5	220	225	11605
5.0	225	225	11570
6	225	230	11606
7	230	235	11607
8	235	240	11608
9	240	245	11609
10	245	250	11610
10.0	250	250	11580
20.0	300	300	11590

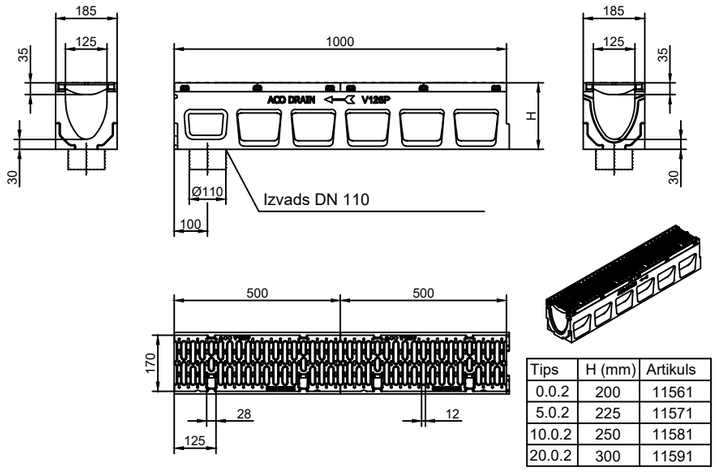

Tips	H (mm)	Artikuls
0.0.2	200	11561
5.0.2	225	11571
10.0.2	250	11581
20.0.2	300	11591

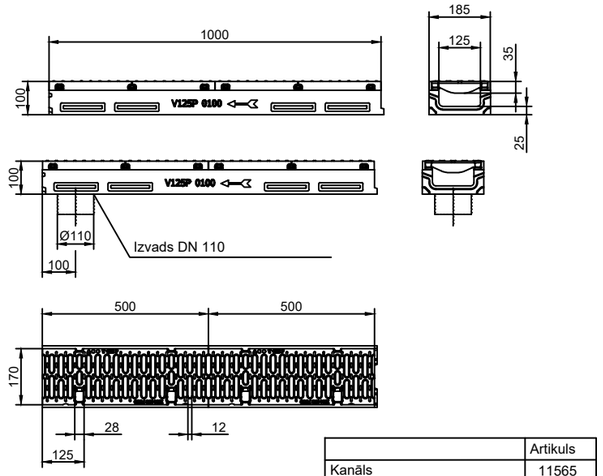

	Artikuls
Kanāls	11565
Kanāls ar izvadu DN110	11566

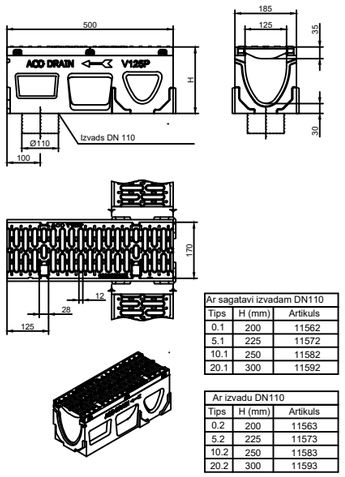

Ar sagatavi izvadam DN110		
Tips	H (mm)	Artikuls
0.1	200	11562
5.1	225	11572
10.1	250	11582
20.1	300	11592

Ar izvadu DN110		
Tips	H (mm)	Artikuls
0.2	200	11563
5.2	225	11573
10.2	250	11583
20.2	300	11593

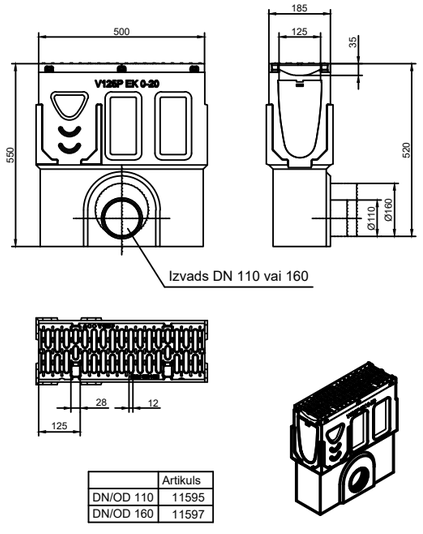

	Artikuls
DN/OD 110	11595
DN/OD 160	11597

Gala noslēgs

Artikuls: 11579

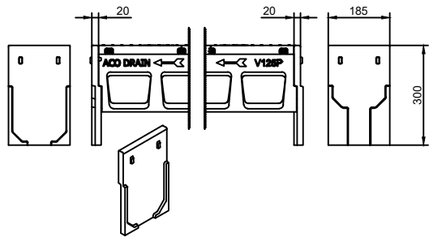

Gala noslēgs ar izvadu ø110 mm

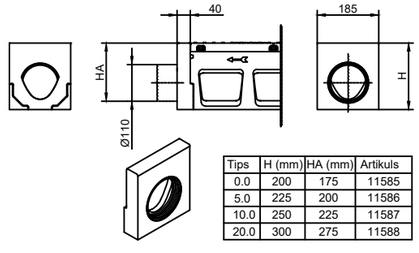

Tips	H (mm)	HA (mm)	Artikuls
0.0	200	175	11585
5.0	225	200	11586
10.0	250	225	11587
20.0	300	275	11588

Sistema: ACO PowerDrain V125P