Naftas produktu atdalītāji

Aizsargātai videi

ACO Betona naftas produktu atdalītāji

ACO PEHD naftas produktu atdalītāji

ACO. The future of drainage.

ACO sistēmas ķēde piedāvā dažādus lietus ūdens savākšanas, attīrīšanas, aizturēšanas un aizvadīšanas risinājumus, kas atbilst nākotnes vides prasībām.

Laika apstākļiem kļūstot arvien nelabvēlīgākiem, nepieciešamas arvien sarežģītākas ūdens savākšanas koncepcijas. Šim nolūkam ACO ir izveidojis gudrus sistēmas risinājumus. Ikviens ACO izstrādājums ACO sistēmas ķēdē nodrošina ūdens novadīšanu tā, lai to ekoloģiskā un ekonomiskā veidā racionāli būtu iespējams izmantot turpmāk.

Savākšana:

- Lietus ūdens novadīšanas kanāli
- Ielu un pagalmu notekas
- Vāki

Attīrīšana:

- Naftas produktu atdalītāji
- Tauku atdalītāji

Aizturēšana:

- Pretvārsti
- Qmax kanāli
- Gaismas šahtas

Aizvadīšana:

- Sūkņu stacijas
- Koku aizsardzība
- Stormtank tvertnes

Naftas produktu atdalītāji ar koalescento filtru

Brīvi novietojami

Plastikāta atdalītāji (PEHD) – darbības princips, hermētiskums, montāža **4**

Coalisator® CRB – PE atdalītājs 6

Coalisator® OLEOPATOR® K-PE atdalītājs 8

Coalisator® OLEOPATOR® K-PE-p atdalītājs ar sūkņu kameru 10

Uzstādāmi gruntī

Polietilēna naftas produktu atdalītāji (PEHD) – darbības princips, hermētiskums, montāža **12**

Oleopator P – naftas produktu atdalītāji ar integrētu smilšu nosēddaļu 13

Oleopass P – naftas produktu atdalītāji ar integrētu smilšu nosēddaļu un integrētu pārplūdes līniju 14

Dzelzsbetona naftas produktu atdalītāji – darbības princips, hermētiskums, montāža **18**

Coalisator® CRB – slodzes klase D 400 20

Coalisator® OLEOPATOR®C-FST ar integrētu smilšu nosēdumu tvertni, slodzes klase D 400 22

Coalisator® CCB BYPASS® ar integrētu smilšu nosēdumu tvertni un pārplūdes līniju, slodzes klase D 400 24

Uzstādīšana un ekspluatācija 26

Dzelzsbetona atdalītāju paaugstinājuma elementi 32

Pasūtījuma lapa 35

Plastikāta brīvi novietojami naftas produktu atdalītāji

Pielietojums

Plastikāta brīvi novietojamie atdalītāji ar koalescento filtru paredzēti naftas produktu atdalīšanai (minerāleļļa, benzīns, smērvielas utt.) no nokrišņu un tehnoloģiskajiem notekūdeņiem.

Darbības princips

ACO atdalītāji ar koalescējošo filtru ir nepārtrauktas plūsmas iekārtas.

Lai nodrošinātu normās noteikto notekūdeņu attīrīšanas no naftas produktiem pakāpi (mazāk kā 5 mg/l pie izplūdes), pirms katra atdalītāja uzstādiet atbilstoša tilpuma nosēdumu savākšanas tvertni, kurā notiks minerālās suspensijas (smilts, grants, dubļi un līdzīgi) atdalīšana. Šādu tvertni var neatkarīgi instalēt pirms atdalītāja vai integrēt tajā.

Notekūdeņu attīrīšana no naftas produktiem tiek veikta atdalīšanas nodalījumā, kur notiek flotācijas un koalescences process. Lielākās naftas produktu daļiņas flotē (svara samazināšanās ietekmē uzpeld). Sīkākās daļiņas nosēžas uz koalescentā filtra virsmas (adsorbcija), kur tās savienojas ar citām (koalescence), līdz tās sāk uzpeldēt un uz virsmas izveidojas naftas produktu kārta.

No naftas produktiem attīrīti notekūdeņi no atdalītāja izplūst caur iegremdēto izvada cauruli, kurā iebūvēts noslēdzošais pludiņš. Atbilstoši noregulēts, pludiņš paceļas līdz ūdens/ naftas produkti robežai. Sasniedzot maksimālo naftas produktu uzkrāšanas daudzumu (uzkrāšanās daudzums dažādos atdalītājos atšķiras), pludiņš noslēdz atdalītāja izplūdes caurules atveri. Tādā veidā tiek novērsta kanalizācijas vai citu ūdenstilpņu piesārņošana ar naftas produktiem.

Atdalītājs darbojas gravitācijas spēka ietekmē (obligāts nosacījums). Statiska notekūdeņu līmeņa gadījumā var lietot pārsūknēšanas staciju, bet tikai aiz atdalītāja. Nekad neveiciet pārsūknēšanu pirms atdalītāja. OLEOPATOR® K-PE-p tipa atdalītājā ir integrēta sūkņu kamera. Sūkņi nav iekļauti atdalītāja standarta komplektācijā. Sūkņus izvēlas individuāli atkarībā no nepieciešamajiem parametriem.

Hermētiskums

Polietilēna brīvi novietojami koalescentie atdalītāji sastāv no:

Plastmasas monolītās tvertnes
Tvertnes ir izgatavotas no īpaši blīva polietilēna (PEHD). Materiāls un atbilstoša tvertnes forma nodrošina vieglu un kompaktu konstrukciju, izturību temperatūrā līdz 60˚C un izturību pret ķīmiskiem savienojumiem, kas atrodami notekūdeņos.

Vāka (PEHD)
1-2 gabali

Ievads, izvads (PEHD)
Ievadā papildus ir iebūvēts reflektors, kas nodrošina atplūstošo notekūdeņu plūsmas stabilizāciju.

Nosēdumu tvertne,
kurā notiek minerālās suspensijas atdalīšana (tikai atdalītājos ar integrētu nosēdumu tvertni).

Separācijas kamera,
kurā iebūvēts koalescentais filtrs (nerūsējoša tērauda audums, kas pārklāts ar polipropilēnu), iegremdēta izvada caurule ar noslēdzošo pludiņu (PEHD) un izplūdes caurules, kurai var pievienot paraugu ņemšanas iekārtu (PEHD).

Integrēta sūkņu kamera
(OLEOPATOR® K-PE-p) paredzēta attīrīto notekūdeņu pārsūknēšanai uz kanalizāciju vai citu ūdens tilpni. Sūkņi un stiprinājuma elementi nav iekļauti atdalītāju komplektācijā).

Izmantojot ACO koalescences atdalītājus, aiz atdalītāja nav nepieciešams uzstādīt paraugu noņemšanas akas, jo tajos jau ir iestrādāts unikāls risinājums, kas ļauj pievienot īpašu iekārtu paraugu noņemšanai izvada caurulē pašā atdalītājā (sk. tabulu ar papildaprīkojumu).

Uzstādīšana

Atdalītāja atrašanās vietai ir jānodrošina viegla piekļuve. Tādēļ, izvēloties uzstādīšanas vietu, ņemiet vērā periodisko apkopju, apskates un iztukšošanas nepieciešamību.

Ieteicamais minimālais iekārtas uzstādīšanas attālums no norobežojamiem ir 600 mm. Šāds attālums nodrošina vieglu piekļuvi visiem atdalītāja elementiem.

Iekārtas uzstādīšanas vietai jābūt tuvu vietām, kurās izveidojas notekūdeņu plūsmas, vai zemāk par tām, lai nodrošinātu ūdens satecēšanu atdalītājā gravitācijas spēka ietekmē. Atdalītāja tvertnēm ir jābūt labi vēdināmām, aizsargātām no aizsalšanas un nepiederošu personu piekļūšanas, kā arī ūdens noplūdes (atdalītājs sāk darboties tikai, kad tas ir piepildīts ar ūdeni).

Lai nodrošinātu pareizu atdalītāja funkcionēšanu, ieteicams ventilēt atdalītāja iekšpusi. Tvertnei pievienojiet cauruli un izvadiet to uz āru vietā, kur smakas, kas izdalās no atdalītāja, netraucē apkārtējiem.

Ja šķidruma līmenis atdalītājā ir zemāks par kanalizācijas līmeni, kurā ir jāizlaiž notekūdeņi, aiz atdalītāja nepieciešams izveidot notekūdeņu līmeņa pacelšanas sistēmu (neatkarīga sūkņu stacija vai sūkņu izbūve integrētā kamerā – OLEOPATOR® K-PE-p).

Samontējot visus hidrauliskos elementus (notekūdeņu ievads, izvads un ventilēšanas caurules pieslēgumu), kārtīgi iztīriet atdalītāja iekšpusi, lai tajā nebūtu nekādu netīrumu).

Pēc tam paceliet noslēgšanas pludiņu un piepildiet atdalītāju ar ūdeni, līdz līmenis stabilizējas (līdz ūdens sāk ieplūst izvada līnijā), pēc tam pārbaudiet, vai noslēgšanas pludiņš atrodas virs ūdens (ja pludiņš nogrimst un aizver izvadu, tas nepareizi funkcionē, vērsieties pie ražotāja).

Pēc tvertnes vāka uzlikšanas atdalītājs ir gatavs darbam.

Iekārtu darbībai ir nepieciešamas plastikāta tvertnes (ACO tvertnes). Pateicoties materiāliem, no kuriem tās ir izgatavotas, konstrukcijas un tehniskajiem parametriem, iekārtas var gan brīvi uzstādīt, gan novietot.

Sargājiet tvertnes no mehāniskiem bojājumiem.

Ekspluatācija

Naftas produktu atdalītāju efektivitāte ir atkarīga no to pareizas izmantošanas.

Tādēļ atdalītāja tīrīšanu veiciet ne retāk kā reizi sešos mēnešos (ja vien tas netiek ekspluatēts apstākļos, kādos nepieciešama biežāka tīrīšana).

Reizi mēnesī ir jākontrolē un jāiztīra, ja:
- ir pārsniegts naftas produktu kārtas lielums un/vai nosēdumu tvertne ir līdz pusei pilna no sava tilpuma (ja nosēdumu tvertne ir integrēta atdalītājā);
- notekūdeņu līmenis ir pacēlies ne vairāk kā par 20 mm, tas nozīmē, ka pludiņš ir aizvēris ūdens izvadu vai ir aizsērējis koalescentais filtrs. Filtru tīriet ar ūdeni, neizmantojot spiediena mazgāšanas ierīces. Filtru ir iespējams izņemt no atdalītāja tikai tad, kad tas ir pilnīgi tukšs;
- pludiņš ir nolaidies un aizvēris notekūdeņu izvadu filtra nehermētiskuma, aizsērēšanas dēļ vai tādēļ, ka ir sasniegts maksimālais naftas produktu kārtas biezums.

Iztukšojot atdalītāju, vienmēr iztīriet koalescento filtru, izvada noslēgšanas pludiņu un pārbaudiet tvertnes sieniņu stāvokli. Ja konstatējat bojājumus – nekavējoties tos novērsiet.

Pēc tīrīšanas darbu veikšanas piepildiet tvertni ar ūdeni, lejiet ūdeni atdalītājā, līdz stabilizējas tā līmenis (līdz ūdens sāk ieplūst izvadā), pēc tam pārbaudiet, vai noslēdzošais pludiņš atrodas virs ūdens.

Ņemot vērā to, ka naftas produktu sajaukumi ar ūdeni klasificējami kā bīstamie atkritumi, atdalītāja iztukšošana jāveic uzņēmumiem, kas ir saņēmuši atbilstošas pilnvaras šādu darbu veikšanai.

Par katru no iekārtām ir jāaizpilda ekspluatācijas grāmatiņa, kurā jāatzīmē visas ar iekārtu veiktās darbības.

Papildu piezīmes

- Naftas produktu atdalītājos ir aizliegts iepludināt sadzīves notekūdeņus, taukus, augu vai dzīvnieku izcelsmes taukus.

- Lietus un tehnoloģiskajiem notekūdeņiem ir jāizmanto atsevišķi atdalītāji.

- Tehnoloģisko notekūdeņu atdalītāji neatdala noturīgās emulsijas. Tādēļ ar naftas produktiem pārklātu elementu tīrīšanai (mazgāšanai) izmantojot augstspiediena agregātus vai citas mazgāšanas ierīces, vadieties pēc šiem noteikumiem:
  - maksimālais spiediens nedrīkst pārsniegt 20-30 bārus;
  - maksimālā ūdens temperatūra nedrīkst pārsniegt 40°C;
  - mazgāšanas procesā neizmantojiet mazgāšanas līdzekļus, kas satur organiskos hlora savienojumus vai BXT aromatizatorus;
  - ierīces tvertnē nelejiet mazgāšanas līdzekļus.

Sīkākas tehnisko parametru un ekspluatācijas vērtības norādītas kopā ar katru iekārtu piegādātajā lietošanas rokasgrāmatā.

Priekšrocības

- atbilst EN 858 normai un obligātajiem nosacījumiem (efektivitāte un produktivitāte pārbaudīta atbilstoši LGA un Vides aizsardzības institūta testiem);
- optimāls tehniskais risinājums (piem., ar/bez integrētas nosēdumu tvertnes; ar/bez sūkņu kameras);
- vienkārša un kompakta konstrukcija;
- plūsma 3-6 l/s;
- koalescentais filtrs;
- automātisks notekūdeņu izvada caurules noslēgšanas pludiņš;
- iespēja pievienot paraugu ņemšanas ierīci;
- iespēja pievienot ventilēšanas sistēmu;
- monolītās tvertnes izgatavotas no PEHD, kas garantē ilglaicīgu kopšanu un hermētiskumu;
- materiāls, no kā izgatavotas tvertnes, ir pārstrādājams;
- brīvi novietojama ierīce.

Coalisator® CRB-PE

Polietilēna naftas produktu atdalītājs ar koalescento filtru.
Brīvi novietojams.

IZMANTOŠANA:
Lietus notekūdeņu, no slēgtām garāžām un stāvlaukumiem, attīrīšanai no naftas produktiem.

Tehnoloģisko notekūdeņu no mehāniskajiem cehiem attīrīšanai no naftas produktiem.

PAPILDU IEKĀRTAS:
Paraugu ņemšanas ierīce.

NEPIECIEŠAMA ATSEVIŠĶAS NOSĒDUMU TVERTNES IERĪKOŠANA PIRMS ATDALĪTĀJA
(sk. nodaļu „Nosēdumu tvertnes").

Atdalītājs nodrošina attīrīšanas līmeni, kas atbilst EN 858 normas prasībām un obligātajiem nosacījumiem. Naftas produktu daudzums pie izplūdes ir ≤ 5 mg/l. Efektivitāte un produktivitāte pārbaudīta atbilstoši laboratoriskajiem LGA un Apkārtējās vides aizsardzības institūta testiem.

Coalisator® CRB-PE

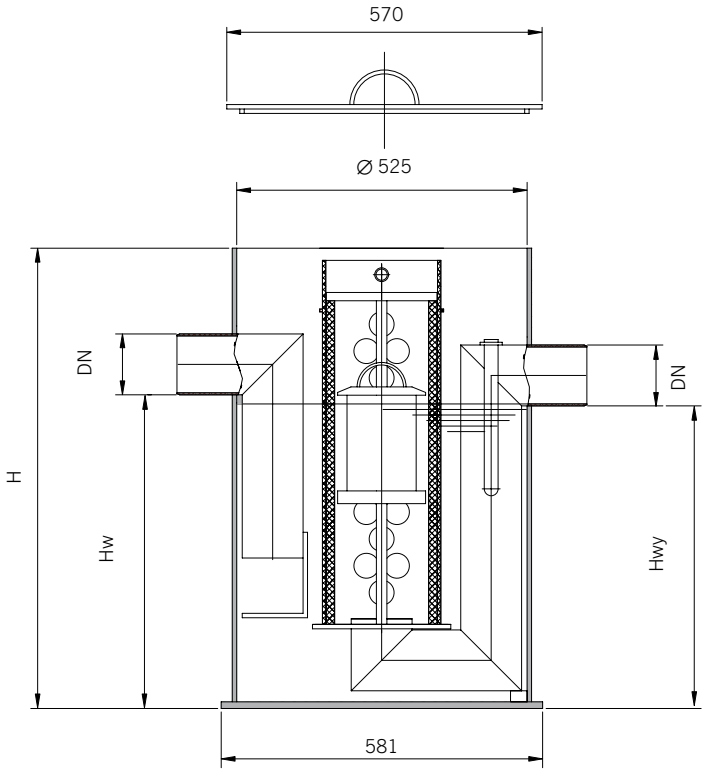

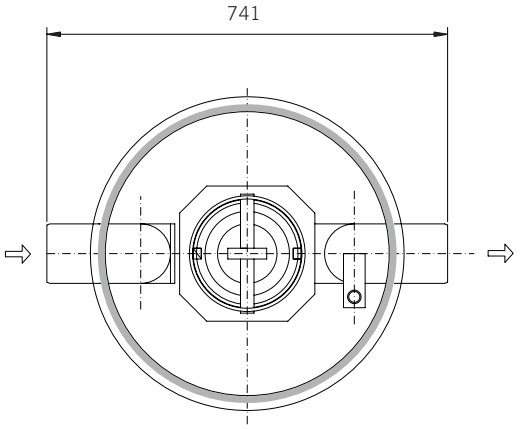

Tabulas vērtības

atdalītāja tips

CRB-PE **3**

nominālvērtība (NS)

Atdalītāja tips CRB-PE	Nominālā vērtība Qn	Naftas produktu uzglabāšanas tilpums	Pieļaujamais naftas produktu kārtas biezums	Ievada un izvada diametrs DN	Tvertnes iekšējais diametrs D	H – kopējais tvertnes augstums	Hw – augstums līdz ievada caurules galam	Hwy – augstums līdz izvada caurules galam	Kopējais svars	Ražotāja kods
	l/s	l	mm	mm	mm	mm	mm	mm	kg	
3	3	60	95	110	525	840	567	547	23	701.765

Tehniskās aprobācijas Nr. AT/2007-08-0180/A4

Coalisator® OLEOPATOR® K-PE

Polietilēna naftas produktu atdalītājs ar koalescento filtru un integrētu nosēdumu tvertni. Brīvi novietojams.

IZMANTOŠANA:

Lietus noteküdeņu, no slēgtām garāžām un stāvlaukumiem, attīrīšanai no naftas produktiem.

Tehnoloģisko notekūdeņu no mehāniskajiem cehiem attīrīšanai no naftas produktiem.

PAPILDU IEKĀRTAS:

Paraugu ņemšanas ierīce.

Atdalītājs nodrošina attīrīšanas līmeni, kas atbilst EN 858 normai un obligātajiem noteikumiem. Naftas produktu daudzums pie izplūdes ir ≤ 5 mg/l. Efektivitāte un produktivitāte pārbaudīta atbilstoši laboratoriskajiem LGA un Apkārtējās vides aizsardzības institūta testiem.

Coalisator® OLEOPATOR® K-PE

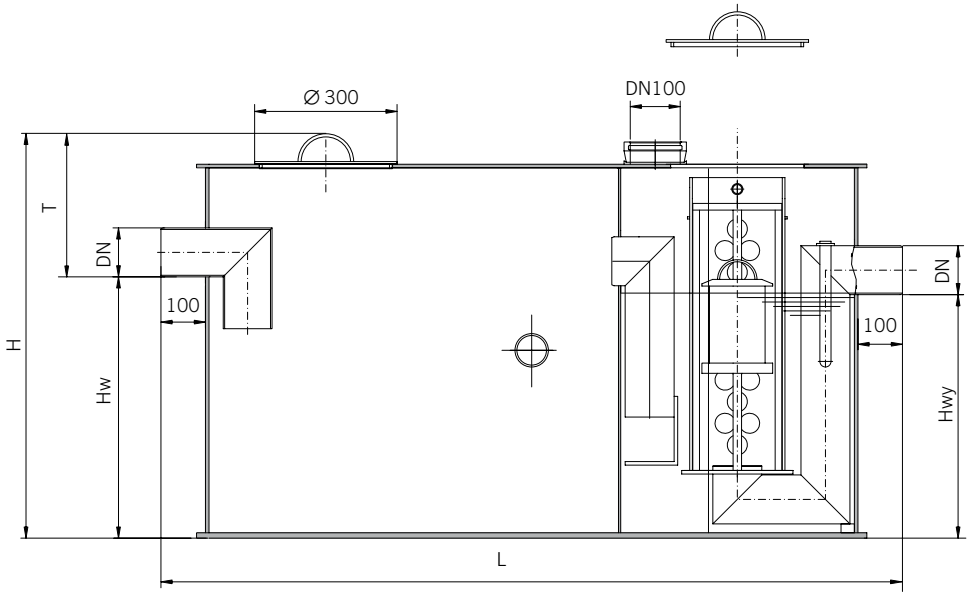

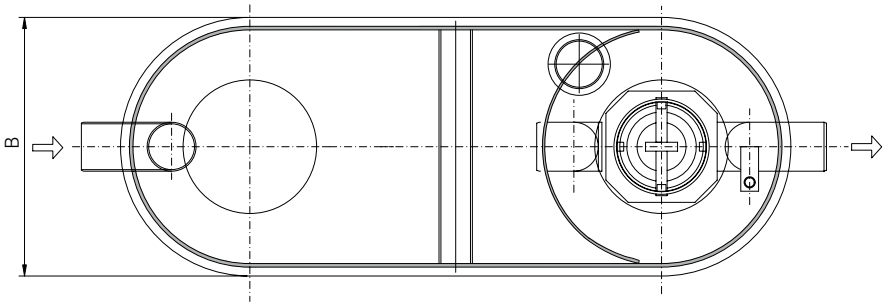

Tabulas vērtības

atdalītāja tips

OLEOPATOR K-PE **3** / **300**

nominālvērtība (NS)
nosēdumu tvertnes tilpums (l)

Atdalītāja tips OLEOPATOR K-PE	Nominālā vērtība Qn	Nosēdumu uzglabāšanas tilpums	Nosēdumu uzglabāšanas tilpums	Pieļaujamais naftas produktu kārtas biezums	Ievada un izvada diametrs DN	Vāka diametrs	T vertnes izmērs LxB	H –tvertnes augstums	Hw – augstums līdz ievada caurules galam	Hwy – augstums līdz izvada caurules galam	Kopējais svars	Ražotāja kods
	l/s	l	l	mm	mm	mm	mm	mm	mm	mm	kg	
3/300	3	300	32	311	110	□300	1670x581	910	585	550	47	401.502
3/600	3	600	60	416	110	□300	1600x581	1480	1025	985	78	405.061
6/1200	6	1200	129	401	160	□300	2320x770	1480	1087	1045	115	405.060

Coalisator® OLEOPATOR® K-PE-p

Polietilēna naftas produktu atdalītājs ar koalescento filtru, integrētu nosēdumu tvertni un sūkņu kameru*. Brīvi novietojams.

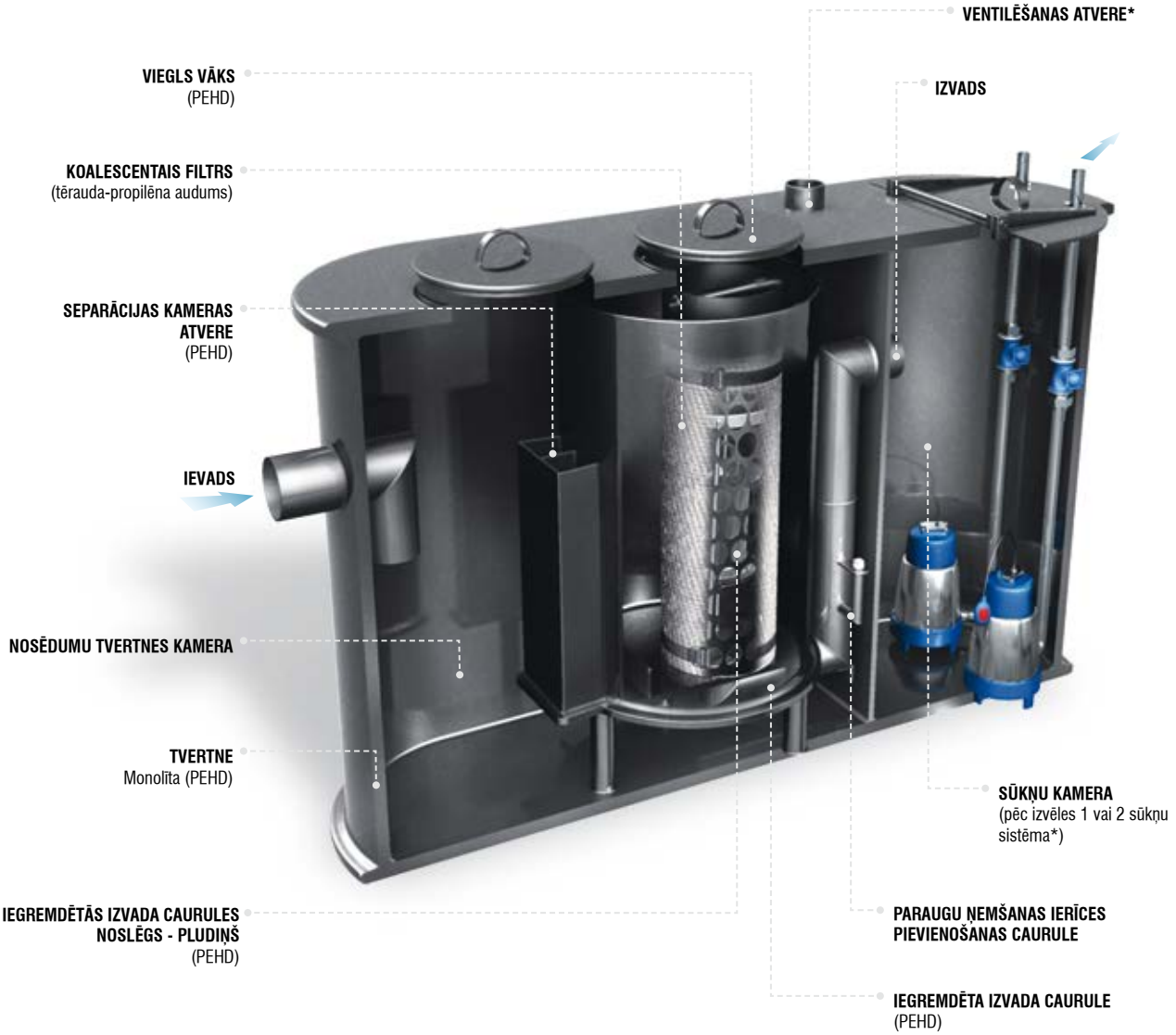

IZMANTOŠANA:

Lietus notekūdeņu, no slēgtām garāžām un stāvlaukumiem, attīrīšanai no naftas produktiem.

Tehnoloģisko notekūdeņu, no mehāniskajiem cehiem, attīrīšanai no naftas produktiem.

PAPILDU IEKĀRTAS:

Paraugu ņemšanas ierīce, sūkņi.

*Sūkņi, caurules un stiprinājuma elementi nav iekļauti atdalītāja standarta komplektācijā. Ventilēšanas atvere var būt izveidota atbilstoši klienta vēlmēm.

Atdalītājs nodrošina attīrīšanas līmeni, kas atbilst EN 858 normas prasībām un obligātajiem nosacījumiem. Naftas produktu daudzums pie izplūdes ir ≤ 5 mg/ l. Efektivitāte un produktivitāte pārbaudīta atbilstoši laboratoriskajiem LGA un Apkārtējās vides aizsardzības institūta testiem.

Coalisator® OLEOPATOR® K-PE-p

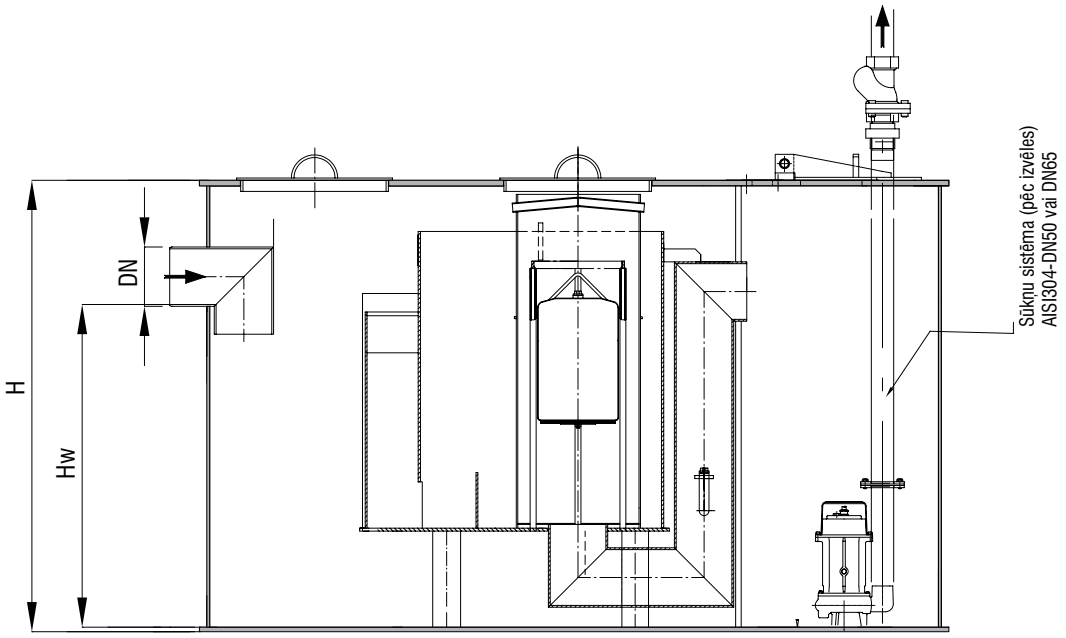

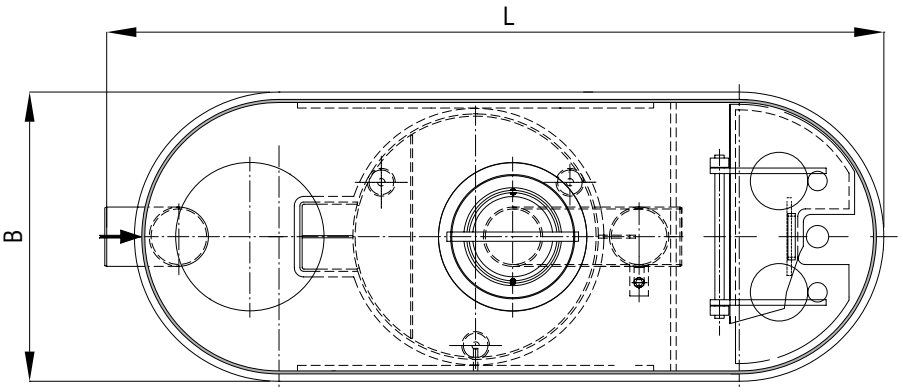

Tabulas vērtības

atdalītāja tips

OLEOPATOR K-PE-p **3** / **300**

nominālvērtība (NS)
nosēdumu tvertnes tilpums (l)

Atdalītāja tips OLEOPATOR K-PE-p	Nominālā vērtība Qn	Nosēdumu uzglabāšanas tilpums	Naftas produktu uzglabāšanas tilpums	Pieļaujamais naftas produktu kārtas biezums	Ievada diametrs DN	Vāka diametrs	Tvertnes izmērs LxB	H –tvertnes augstums	Hw – augstums līdz ieplūdes caurules galam	Kopējais svars	Ražotāja kods
	l/s	l	l	mm	mm	mm	mm	mm	mm	kg	
3/300	3	300	32	416	□110	□300	1570x581	1220	865	80	406337
6/600	6	600	129	401	□160	□300	2100x780	1290	880	105	406338

* Sūkņi, caurules un stiprināšanas elementi nav iekļauti atdalītāja standarta komplektācijā.

Tehniskās aprobācijas Nr. AT/2007-08-0181/A5

Polietilēna ACO Oleopator P un Oleopass P sērijas naftas produktu atdalītāji

Oleopator P – I klase
I klases Oleopator P naftas produktu atdalītāji ir paredzēti uzstādīšanai gruntī ārpus ēkām. Tie paredzēti rūpniecisko procesu notekūdeņu vai ar eļļu piesārņota, no attiecīgām necaurlaidīgām zonām satecējuša, lietus ūdens attīrīšanai un apkārtējo zonu aizsardzībai.

Atkarībā no slodzes klases un nepieciešamās caurplūdes, ievada augstums var būt starp 450 - 2000 mm.

Naftas produktu atdalītāji var tikt aprīkoti ar augšdaļu slodzes klasēm A 15, B 125 un D 400 atbilstoši EN 124.

Oleopator P – I klase ar pārplūdes līniju
I klases Oleopator P naftas produktu atdalītāji ar pārplūdes līniju ir paredzēti uzstādīšanai gruntī ārpus ēkām. Tie paredzēti ar eļļu piesārņota no necaurlaidīgām zonām satecējuša lietus ūdens attīrīšanai vai izlijuša šķidruma aizturēšanai un apkārtējo zonu aizsardzībai.

Atdalītāju ar pārplūdes līniju nav iespējams izmantot rūpniecisko procesu, automobiļu mazgāšanas, ar eļļu pārklātu daļu mazgāšanas vai citu avotu, piem., degvielas uzpildes staciju, notekūdeņu apstrādei.

Atkarībā no slodzes klases un nepieciešamās caurplūdes, ievada augstums var būt starp 450 - 2000 mm.

Naftas produktu atdalītāji var tikt aprīkoti ar augšdaļu slodzes klasēm A 15, B 125 un D 400 atbilstoši EN 124.

Jauna rotācijas veida lieta rezervuāru sistēma

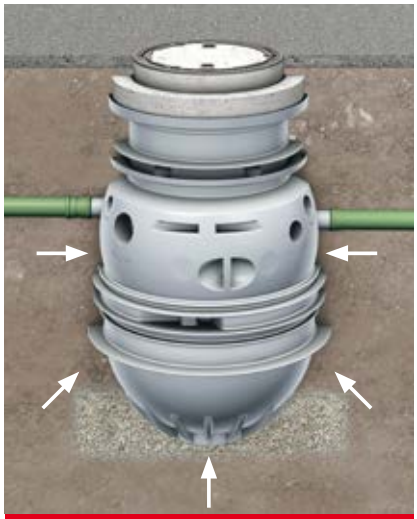

Konstrukcijas stabilitāte

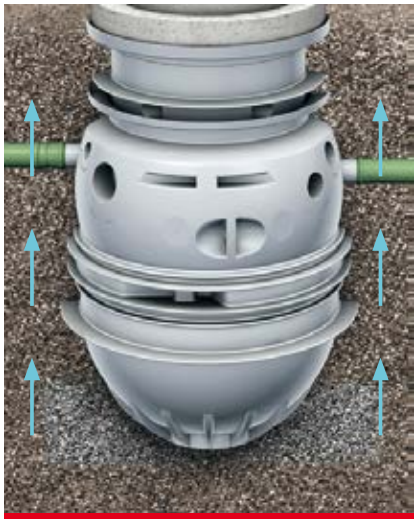

Aizsardzība pret augstu gruntsūdens līmeni

Izstrādājuma stabilitāte tiek nodrošināta 50 gadus
- Rezervuāra sistēma aprēķināta, piemērojot sertificētus stabilitātes aprēķinus.
- Jaunas rezervuāra sistēmas konstrukcijas stabilitāte nodrošināta 50 gadus.

Aizsardzība no augsta gruntsūdens līmeņa
- Atkarībā no lielākā pieļaujamā attāluma līdz ievada apakšai atdalītājus var ierīkot vietās, kur ūdens līmenis sasniedz zemes virsmu.
- Montāžas vietā nav jāizmanto līdzekļi, kas paredzēti aizsardzībai pret gruntsūdeņu līmeņa celšanos, piem., enkurēšana.

Oleopator P

Uzstādīšanai gruntī paredzēts polietilēna naftas produktu atdalītājs

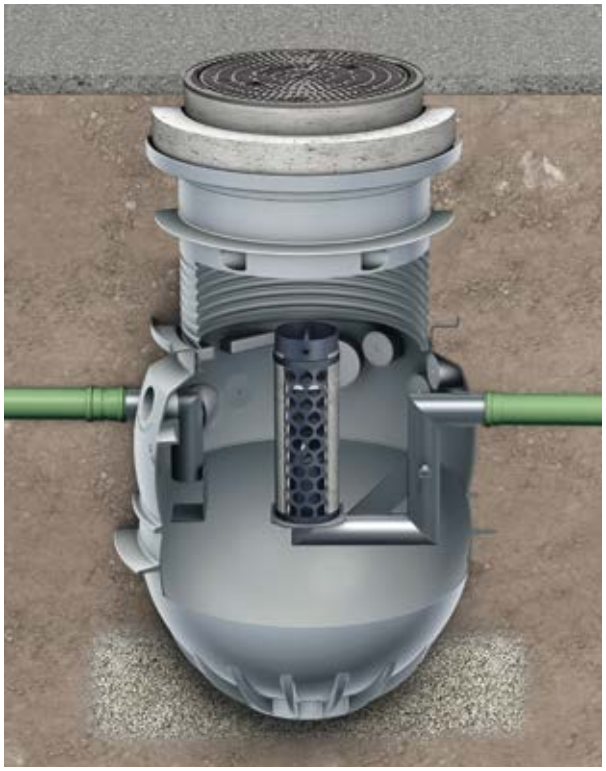

- Atbilst EN 858 prasībām.
- Sertifikāti:
  7310434-01 (NS-3)
  7310434-02 (NS-6)
  7310434-03 (NS-10)
- Ievads un izvads no polietilēna.
- Ar integrētu izņemamu koalescento filtru.
- Automātiskās aizvēršanas ierīce ar pludiņa mehānismu. Pludiņa slēdža blīvums 0,9 g/cm³.

Attēlā redzams ACO Oleopator P NS 3 ar B 125 slodzes klases augšdaļu.

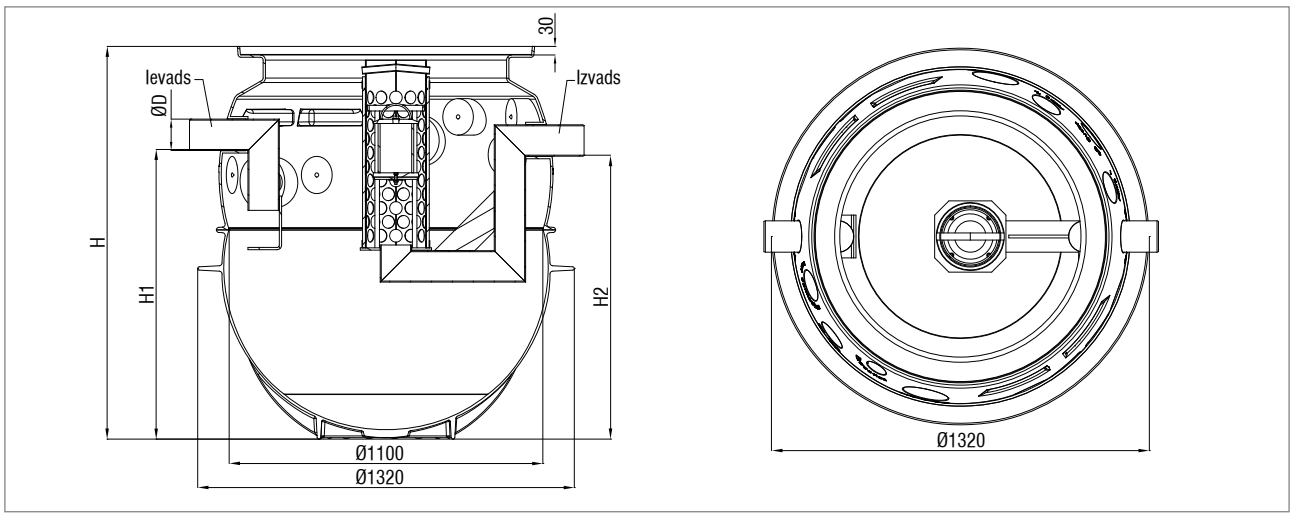

Papildaprīkojums

- Paraugu ņemšanas akas un paaugstinājuma elementi aprakstīti 16. lapā.
- Naftas produktu līmeņa sensors aprakstīts 16. lapā.

Nominālais izmērs	Nosēddaļas tilpums [l]	Naftas produktu uztveršanas tilpums [l]	Kopējais tilpums (l) [l]	D [mm]	H [mm]	H1 [mm]	H2 [mm]	Svars [kg]	Kods
NS 3	450	240	775	110	1 377	1 020	1 000	67	**3903.80.00**
NS 3	670	240	995	110	1 594	1 230	1 210	83	**3913.80.00**
NS 3	950	240	1 280	110	1 865	1 500	1 480	84	**3923.80.00**
NS 6	660	235	970	160	1 594	1 210	1 190	91	**3906.80.00**
NS 6	1 210	235	1 525	160	2 129	1 740	1 720	101	**3916.80.00**
NS 10	1 080	260	1 615	160	2 129	1 740	1 720	105	**3910.80.00**

Oleopass P

Uzstādīšanai gruntī paredzēts polietilēna naftas produktu atdalītājs

- Atbilst EN 858 prasībām.
- Sertifikāti:
  7310434-01 (NS-3)
  7310434-02 (NS-6)
  7310434-03 (NS-10)
- Ievas un izvads no polietilēna.
- Ar iebūvētu izņemamu koalescento filtru.
- Automātiskās aizvēršanas ierīce ar pludiņa mehānismu. Pludiņa slēdža šķidruma blīvums 0,9 g/ cm³.
- Ar polietilēna pārplūdes līniju.

Attēlā redzams ACO Oleopass P NS 3 ar B 125 slodzes klases augšdaļu.

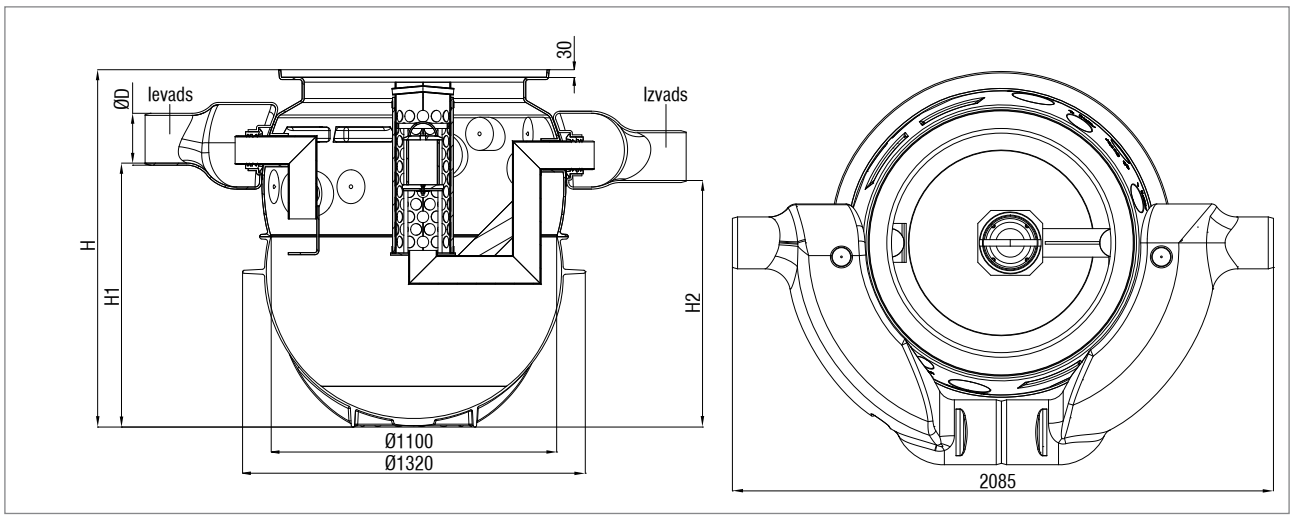

Papildaprīkojums

- Paraugu ņemšanas akas un paaugstinājuma elementi aprakstīti 16. lapā.
- Naftas produktu līmeņa sensors aprakstīts 16. lapā.

Nominālais izmērs	Kopējā caurplūde [l/s]	Nosēddaļas tilpums [l]	Naftas produktu uztveršanas tilpums [l]	Kopējais tilpums [l]	D [mm]	H [mm]	H1 [mm]	H2 [mm]	Svars [kg]	Kods
NS 3	15	450	240	775	200	1 377	1 020	950	90	**3903.81.00**
NS 3	15	670	240	995	200	1 594	1 230	1 160	106	**3913.81.00**
NS 3	15	950	240	1 280	200	1 865	1 500	1 430	107	**3923.81.00**
NS 6	30	660	235	970	250	1 594	1 210	1 140	114	**3906.81.00**
NS 6	30	1 210	235	1 525	250	2 129	1 740	1 670	124	**3916.81.00**
NS 10	50	1 080	260	1 615	250	2 129	1 740	1 670	130	**3910.81.00**

Oleopator P / Oleopass P augšdaļas

Augšdaļas slodzes klasei A 15 – pasūtīšanas dati

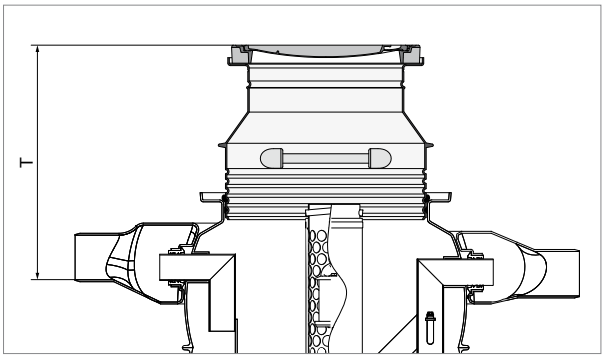

- Slodzes klase A 15 saskaņā ar EN 124
- Pamatne no betona ar čuguna vāku
- Brīvā atvere Ø 600 mm
- Vāks ar smakas drošu blīvējumu
- Polietilēna paaugstinošā šahta

	NS 3 ST 300	NS 3 ST 600	NS 3 ST 900	NS 6 ST 600	NS 6 ST 1200	NS 8 ST 800	NS 10 ST 1000	Svars [kg]	Kods [pelēks]
T [mm]	850–960	850–960	850–960	870–990	870–990	870–990	870–990	96	**3301.34.11**
	850–1410	850–1410	850–1410	870–1440	870–1440	870–1440	870–1440	104	**3301.34.12**
	840–1980	850–1770	850–1500	870–1790	870–1860	870–1520	870–1860	115	**3301.34.13**

Augšdaļas slodzes klasei B 125 – pasūtīšanas dati

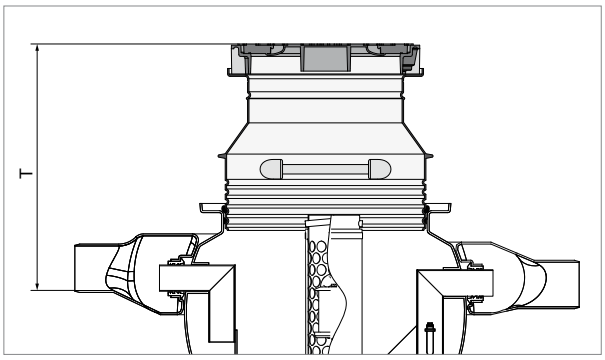

- Slodzes klase B 125 saskaņā ar EN 124
- Pamatne no betona, ar SAKU vāks no polietilēna
- Brīvā atvere Ø 600 mm
- Vāks ar smakas drošu blīvējumu
- Adapera plātne no betona Ø 1000 mm x 150 mm
- Polietilēna paaugstinošā šahta

	NS 3 ST 300	NS 3 ST 600	NS 3 ST 900	NS 6 ST 600	NS 6 ST 1200	NS 8 ST 800	NS 10 ST 1000	Svars [kg]	Kods [pelēks]
T [mm]	900–1010	900–1010	900–1010	920–1040	920–1040	920–1040	920–1040	84	**3301.35.11**
	900–1460	900–1460	900–1460	920–1490	920–1490	920–1490	920–1490	92	**3301.35.12**
	890–1980	900–1770	900–1500	920–1790	920–1860	920–1520	920–1860	103	**3301.35.13**

Augšdaļas slodzes klasei D 400 – pasūtīšanas dati

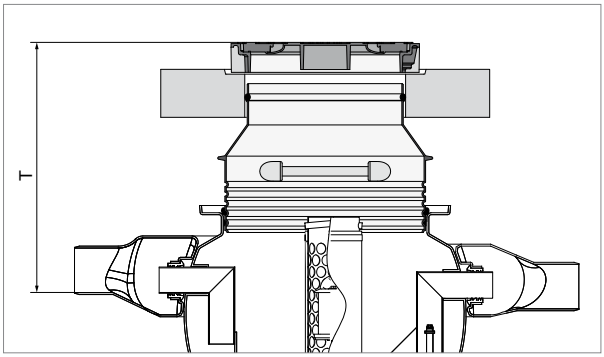

- Slodzes klase D 400 saskaņā ar EN 124
- Pamatne no betona ar čuguna vāku
- Brīvā atvere Ø 600 mm
- Vāks ar smakas drošu blīvējumu
- Adapera plātne no betona Ø 1000 mm x 150 mm
- Polietilēna paaugstinošā šahta
- Pēc izvēles, slodzi izkliedējošabetona plāksne Ø 1500 mm x 200 mm

Slodzes izkliedē-jošā plāksne	Paaugstinā-šanas šahtas garums	NS 3 ST 300	NS 3 ST 600	NS 3 ST 900	NS 6 ST 600	NS 6 ST 1200	NS 8 ST 800	NS 10 ST 1000	Svars [kg]	Kods [pelēks]
Ar	īss	890–1010	890–1020	890–1020	910–1040	910–1040	910–1040	910–1040	814	**3301.36.08**
	vidējs	890–1460	890–1470	890–1470	910–1490	910–1490	910–1490	910–1490	822	**3301.36.09**
	garš	890–1980	890–1770	890–1500	910–2090	910–1860	910–1520	910–1860	834	**3301.36.10**
Bez	īss	890–1010	890–1020	890–1020	910–1040	910–1040	910–1040	910–1040	85	**3301.37.08**
	vidējs	890–1460	890–1470	890–1470	910–1490	910–1490	910–1490	910–1490	93	**3301.37.09**
	garš	890–1980	890–1770	890–1500	910–2090	910–1860	910–1520	910–1860	105	**3301.37.10**

ACO Naftas produktu atdalītājiem Oleopator P/ Oleopass P paredzētais papildaprīkojums

	Produkta apraksts	Modelis	Kods
	Betona atbalsta gredzens Paredzēti ieplūdes savienojuma dziļuma palielināšanai.	ARV 625 × 60 ARV 625 × 80 ARV 625 × 100	**8700.20.00** **8700.20.10** **8700.20.20**
	Polietilēna paraugu ņemšanas šahta – diametrs 450 mm Uzstādīšanai gruntī aiz naftas produktu atdalītājiem, ar čuguna/dzelzsbetona vāku. D slodzes klase. Smaku necaurlaidīgs.	DN 100 ar 160 mm slīpumu DN 100 ar 30 mm slīpumu DN 150 ar 160 mm slīpumu DN 150 ar 75 mm slīpumu	**3300.13.10** **3300.13.11** **3300.13.20** **3300.13.21**
	Polietilēna paaugstinājuma elements Paredzēts iepriekš minētās paraugu ņemšanas akas uzstādīšanai lielākā dziļumā. Paaugstinājuma elementa augstums no 100 līdz 650 mm, to ir iespējams saīsināt par 45 mm, nogriežot atzīmētajās vietās.		**3300.13.00**
	Paraugu ņemšanas ierīce Paredzēta gruntī uzstādāmiem tauku un naftas produktu atdalītājiem. Paraugu ņemšanas ierīce sastāv no mehāniskā sūkņa, savienojošās šļūtenes un iesūkšanas uzmavas, un savienojuma ar skrūvi Paredzēts lietošanai, ja ieplūdes atveres apakšdaļas dziļums nav lielāks par T = 3000 mm.		**8800.00.10**
	Naftas produktu līmeņa sensors Paredzēta naftas produktu atdalītājiem. Ļauj kopā vai atsevišķi kontrolēt eļļas, nosēdumu un šķidruma līmeni. Elektriskā strāvas padeve: 230 V AC/ 50 Hz/ 12W. Kabelis: 5m	eļļas, nosēdumu un šķidruma līmeņa kontrole eļļas un šķidruma līmeņa kontrole eļļas līmeņa kontrole šķidruma līmeņa kontrole nosēdumu līmeņa kontrole Kabeļa pagarinājumi: 3 kabeļi, 1m; 2 kabeļi, 1m; 1 kabelis, 1m.	**6751.65.00** **6751.65.01** **6751.65.02** **6751.65.03** **6751.65.04** **6752.00.00** **6752.00.01** **6752.00.02**
	Blīvgredzens Paredzēts ventilācijas caurules savienojumam		**0150.34.32**

Dzelzsbetona koalescentie naftas produktu atdalītāji. Uzstādīšana gruntī.

Pielietojums

Gruntī uzstādāmie dzelzsbetona atdalītāji ar koalescento filtru paredzēti naftas produktu atdalīšanai (minerāleļļas, benzīns, smērvielas utt.) no nokrišņu un tehnoloģiskajiem notekūdeņiem.

Darbības princips

ACO koalescentie atdalītāji ir nepārtrauktas plūsmas iekārtas, kas montējamas gruntī.

Lai nodrošinātu normās noteikto notekūdeņu attīrīšanas no eļļu saturošajiem produktiem pakāpi (mazāk kā 5 mg/l pie izplūdes), pirms katra atdalītāja uzstādiet atbilstoša tilpuma nosēdumu savākšanas tvertni, kurā notiks minerālās suspensijas (smilts, grants, dubļi un līdzīgi) nosēšanās. Šādu tvertni var neatkarīgi instalēt pirms atdalītāja vai integrēt atdalītājā.

Notekūdeņu attīrīšana no naftas produktiem tiek veikta atdalīšanas nodalījumā, kur notiek flotācijas un koalescences process. Lielākās naftas produktu daļiņas floatē (svara samazināšanās rezultātā uzpeld). Sīkākās daļiņas nosēžas uz koalescentā filtra virsmas (adsorbcija), kur tās savienojas ar citām (koalescence), līdz tās sāk uzpeldēt un uz virsmas izveidojas naftas produktu kārta.

No naftas produktiem attīrītie notekūdeņi no atdalītāja izplūst caur iegremdēto izvada cauruli, kurā iebūvēts noslēdzošais pludiņš. Atbilstoši noregulēts, pludiņš paceļas līdz līmenim ūdens/ naftas produktu robežai. Sasniedzot maksimālo naftas produktu uzkrāšanas robežu (robeža dažādos atdalītājos atšķiras), pludiņš noslēdz atdalītāja izplūdes atveri. Tādā veidā tiek novērsta kanalizācijas vai citu ūdenstilpņu piesārņošana ar naftas produktiem.

ACO ir viens no pirmajiem uzņēmumiem, kas ieviesa tirgū koalescentos atdalītājus ar integrētu iekšējo hidraulisko cirkulācijas sistēmu – PĀRPLŪDI (CCB tipa atdalītājs).

ACO risinājums

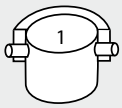

1 – atdalītājs ar iekšējo pārplūdes līniju

Tradicionālais risinājums

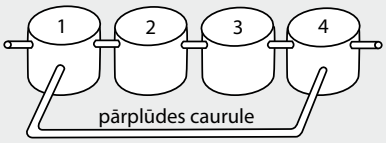

1 – sadales aka,
2 – nosēdumu tvertne,
3 – atdalītājs,
4 – savākšanas aka

Pārsniedzot minimālās plūsmas robežu, ACO iekārtās, izmantojot speciālu norobežojumu, tiek veikta notekūdeņu plūsmas sadale. Ievada caurule novirza minimālā līmeņa notekūdeņu plūsmas uz atdalītāja kameru, kur tie tiek attīrīti no naftas produktu daļiņām. Vienlaikus maksimālās plūsmas notekūdeņi tiek novirzīti uz iekšējo pārplūdes līniju, caur kuru tie tiek iepludināti tieši lietus kanalizācijā.

Sistēma atbilst EN 858 normas prasībām.

Atdalītāji darbojas gravitācijas spēku iedarbībā (obligāts nosacījums). Ja nepieciešams paaugstināt notekūdeņu līmeni, var izmantot pārsūknēšanu, bet tikai aiz atdalītāja. Nekad neveiciet pārsūknēšanu pirms tā.

Hermētiskums

D400 klases dzelzsbetona monolīta tvertne

Šīs tvertnes izgatavotas no tērauda un hidrotehniskā C35/45, XF1, XA1, XC2 pēc PN-EN 206-1 klases dzelzsbetona. Tas atbilst būvniecības objektu konstrukciju drošības parametriem, drošas lietošanas un vides aizsardzības prasībām.

Katra tvertne no iekšpuses ir pārklāta ar divām aizsargpārklājuma kārtām, kas papildus pasargā no notekūdeņos esošo naftas produktu agresīvās ietekmes.

Dziļākas kanalizācijas kolektora gadījumā ir iespējams palielināt atdalītāja uzstādīšanas dziļumu, izmantojot dzelzsbetona paaugstinājuma elementus – versija paaugstināšanai (sk. „Paaugstinājuma elementi").

Visām dzelzsbetona tvertnēm, kas tiek izmantotas ACO atdalītājos, ir veikta Tehniskā Vides Aizsardzības Institūta Aprobācija.

Čuguna vāks
D400 klase (smaga tipa braucamajai daļai – līdz 40 tonnām).

Ievads, izvads
Iegremdētajā ievada caurulē papildus ir izbūvēts deflektors (PEHD), kas nodrošina atplūstošo notekūdeņu plūsmas stabilizāciju.

Nosēdumu kamera,
kurā notiek minerālās suspensijas atdalīšana (tikai atdalītājos ar integrētu nosēdumu tvertni).

Atdalīšanas kamera,
kurā iebūvēts koalescentais filtrs (nerūsējoša tērauda audums, kas pārklāts ar polipropilēnu/ poliuretāna putām), iegremdētā izvada caurule ar noslēdzošu pludiņu (PEHD) un caurule, kurai var pievienot paraugu ņemšanas ierīci (PEHD).

Iekšējās hidrauliskās cirkulācijas sistēma - PĀRPLŪDE. Taisnstūra diametra kanāls izgatavots no PEHD, piestiprināts uz iekšējās tvertnes sieniņas, savieno atdalītāja ievadu un izvadu. Sistēmā ir iebūvēts pārplūdes norobežojums un ievada un izvada atdalīšanas daļā – caurules. Tikai CCB tipa atdalītājos.

Izmantojot ACO koalescentos atdalītājus, aiz atdalītāja nav nepieciešams uzstādīt paraugu ņemšanas akas, jo tajos jau ir iestrādāts unikāls risinājums, kas ļauj pievienot speciālu iekārtu paraugu

noņemšanai izplūdes caurulē pašā atdalītājā (sk. nodaļu „Iekārtas”).

Montāža

Atdalītāji paredzēti uzstādīšanai gruntī. Uzstādīšana un hidrauliskā pieslēgšana jāveic kvalificētiem uzņēmumiem atbilstoši būvniecības prasībām un normām.

Sīkāks apraksts nodaļā „Uzstādīšana un ekspluatācija”.

Ekspluatācija

Naftas produktu atdalītāja efektivitāte ir atkarīga no tā pareizas izmantošanas.

Tādēļ atdalītāja tīrīšanu veiciet ne retāk kā reizi sešos mēnešos (ja vien apstākļos, kādos tas tiek izmantots, nepieciešama biežāka tīrīšana).

Vienu reizi mēnesī ir jākontrolē un jāiztīra, ja:
- ir pārsniegts pieļaujamais naftas produktu kārtas biezums, un nosēdumu tvertne ir piepildīta līdz pusei no sava tilpuma (ja nosēdumu tvertne ir integrēta atdalītājā);
- notekūdeņu līmenis ir pacēlies vairāk nekā par 20 mm, tas nozīmē, ka pludiņš ir aizvēris ūdens izvadu vai ir aizsērējis koalescentais filtrs. Filtru tīriet ar ūdeni, neizmantojot spiediena mazgāšanas ierīces. To ir iespējams izņemt no atdalītāja tikai tad, kad tas ir pilnīgi tukšs;
- pludiņš ir nolaidies un aizvēris notekūdeņu izvadu filtra nehermētiskuma, aizsērēšanas dēļ vai tādēļ, ka ir sasniegts maksimālais naftas produktu kārtas biezums.

Iztukšojot atdalītāju, vienmēr iztīriet koalescento filtru, izvada noslēgšanas pludiņu un pārbaudiet tvertnes sieniņu stāvokli. Ja konstatējat bojājumus – nekavējoties tos novērsiet.

Pēc tīrīšanas darbu veikšanas piepildiet tvertni ar ūdeni, lejiet ūdeni atdalītājā, līdz stabilizējas tā līmenis (līdz ūdens sāk ieplūst izvadā), pēc tam pārbaudiet, vai noslēdzošais pludiņš atrodas virs ūdens.

Ņemot vērā to, ka naftas produktu sajaukumi ar ūdeni klasificējami kā bīstamie atkritumi, atdalītāja iztukšošana jāveic uzņēmumiem, kas saņēmuši atbilstošas pilnvaras šādu darbu veikšanai.

Par katru no iekārtām ir jāaizpilda ekspluatācijas grāmatiņa, kurā jāatzīmē visas ar iekārtu veiktās darbības.

Papildu piezīmes

- Naftas produktu atdalītājos ir aizliegts iepludināt sadzīves notekūdeņus, taukus, augu vai dzīvnieku izcelsmes eļļas.
- Lietus un tehnoloģiskajiem notekūdeņiem ir jāizmanto atsevišķi atdalītāji.
- Tehnoloģisko notekūdeņu atdalītāji neatdala noturīgās emulsijas. Tādēļ ar naftas produktiem pārklātu elementu tīrīšanai (mazgāšanai), izmantojot augstspiediena agregātus vai citas mazgāšanas ierīces, vadieties pēc šiem noteikumiem:
  - maksimālais spiediens nedrīkst pārsniegt 20-30 bārus;
  - maksimālā ūdens temperatūra nedrīkst pārsniegt 40°C;
  - mazgāšanas procesā neizmantojiet mazgāšanas līdzekļus ar organiskiem hlora savienojumiem vai BXT aromatizatoriem;
  - ierīces tvertnē nelejiet mazgāšanas līdzekļus.

Sīkākas tehnisko parametru un ekspluatācijas vērtības norādītas kopā ar katru iekārtu piegādātajā lietošanas rokasgrāmatā.

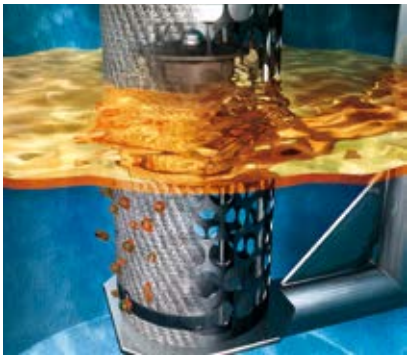

Priekšrocības

- atbilst EN 858 normas prasībām un obligātajiem nosacījumiem (efektivitāte un produktivitāte pārbaudīta atbilstoši LGA un Vides aizsardzības institūta testiem);
- optimāls tehniskais risinājums (piem., ar/bez integrētu nosēdumu tvertni; ar/bez pārplūdes līniju);
- vienkārša un kompakta konstrukcija;
- veiktspēja 3-160 l/s;
- koalescentais filtrs;
- automātisks notekūdeņu izvada noslēgšanas pludiņš;
- iespēja pievienot paraugu ņemšanas ierīci;
- iespēja pievienot signalizēšanas ierīci;
- monolītās dzelzsbetona tvertnes (C35/45) no iekšpuses pārklātas ar aizsargkārtu, kas garantē ilglaicīgu kalpošanu un hermētiskumu;
- iespēja regulēt uzstādīšanas dziļumu, izmantojot atbilstošus dzelzsbetona paaugstinājuma elementus (versija paaugstinājumam);
- D400 slodzes klase.

Coalisator® CRB

Dzelzsbetona naftas produktu atdalītājs ar koalescento filtru.
Uzstādīšana gruntī. Slodzes klase D 400 (līdz 40 tonnām).

IZMANTOŠANA:

Lietus noteküdeņu, no degvielas pārsūknēšanas stacijām, degvielas uzpildes stacijām, transporta bāzēm, stāvlaukumiem, pilsētas kanalizācijas ar īpaši aizsargājamām ūdens satecēšanas tilpnēm un lidostām, attīrīšanai no naftas produktiem.

Tehnoloģisko noteküdeņu, no mehāniskajiem cehiem, automazgātavām un ražošanas tehnoloģisko sistēmu, attīrīšanai no naftas produktiem.

PAPILDU IEKĀRTAS:
Paraugu ņemšanas ierīce, naftas produktu līmeņa sensors, dzelzsbetona paaugstinājuma elementi, naftas produktu pārsūknēšanas sistēma.

OBLIGĀTI PIRMS ATDALĪTĀJA JĀIERĪKO ATSEVIŠĶA NOSĒDUMU TVERTNE

Atdalītājs nodrošina attīrīšanas līmeni, kas atbilst EN 858 normas prasībām un obligātajiem nosacījumiem. Naftas produktu daudzums pie izplūdes ir ≤ 5 mg/l. Efektivitāte un produktivitāte pārbaudīta atbilstoši laboratoriskajiem LGA un Apkārtējās vides aizsardzības institūta testiem.

Coalisator® CRB

STANDARTA VERSIJA (S)

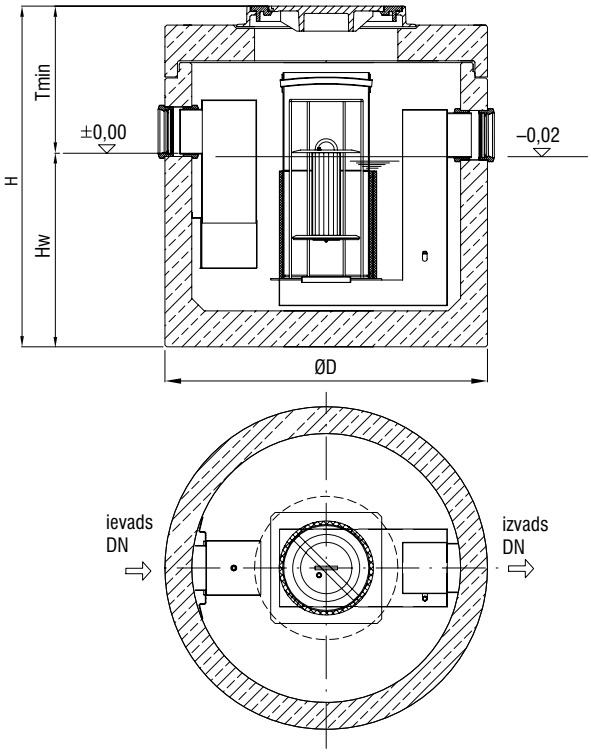

Coalisator® CRB

AR PAAUGSTINĀJUMU (N)

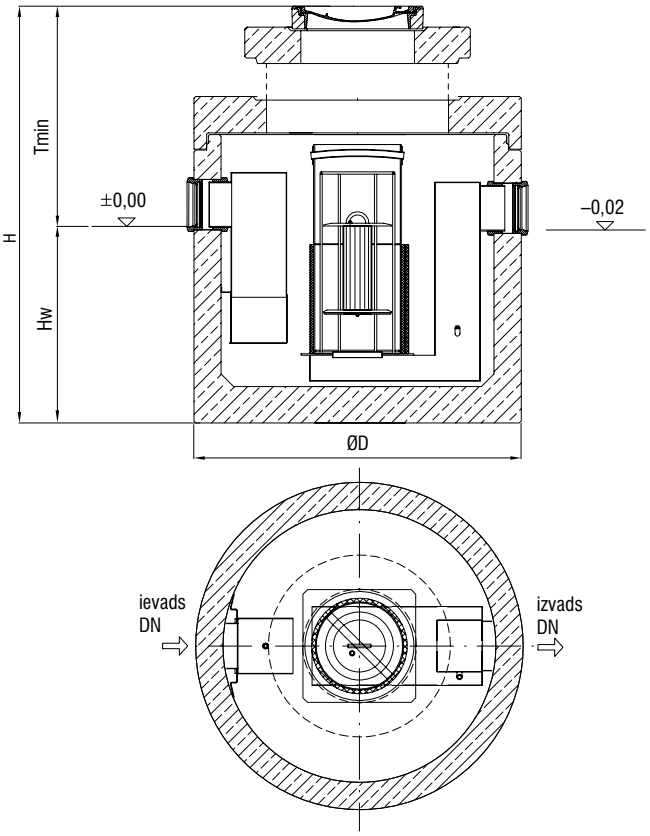

Tabulas vērtības

atdalītāja tips

CRB **15**

nominālvērtība (NS)

Atdalītāja tips CRB	Nominālielāums Qn	Naftas produktu uzglabāšanas tilpums	Pieejamais naftas produktu kārtas biezums	Ievada un izvada diametrs DN	Ārējais tvertnes diametrs D	Lūkas diametrs	Tmin minimālais ievada uzstādīšanas dziļums		Tmax maksimālais izvada uzstādīšanas dziļums		H kopējais tvertnes augstums		Hw augstums līdz ievada caurules apakšai	Smagākais elements	Kopējais svars		Izstrādājuma kods	
								N	S	N	S	N			S	N	S	N
	l/s	l	mm	DN/mm	mm	DN	mm	mm	mm	mm	mm	mm	mm	kg	kg	kg		
4-6	6	160	218	150/□160	1240	600	685	-	5685	-	1655	-	790	1230	1760	-	723.623AS	-
8-10	10	186	253	150/□160	1240	600	685	-	5685	-	1655	-	790	1230	1760	-	723.632AS	-
15	15	516	277	200/□200	1740	600	795	985	1295	5985	1895	2085	1100	2720	3820	4220	723.641AS	723.641AN
20	20	668	359	200/□200	1740	600	800	985	1300	5985	1895	2085	1100	2720	3820	4220	723.650AS	723.650AN
30	30	786	422	250/□250	1740	800	815	1005	1315	6005	1890	2080	1075	2720	3820	4220	723.659AS	723.659AN
40	40	1504	382	300/□315	2440	800	915	1105	1415	6105	2255	2445	1205	4820	7120	7520	723.677AS	723.677AN
50	50	1504	382	300/□315	2440	800	915	1105	1415	6105	2255	2445	1205	5220	7120	7520	723.686AS	723.686AN
65*	65	1675	440	300/□315	2440	600/800	1020	1020	1520	6020	2390	2390	1370	5280	7580	7580	723.696AS	-
80*	80	2150	550	400/□400	2440	600/800	1040	1040	1540	6040	2795	2795	1755	7500	10000	10000	723.705AS	-
100*	100	2100	530	400/□400	2440	600/800	1065	1065	1565	6065	3175	3175	2110	8300	11000	11000	723.714AS	-

* atdalītājs ar trim lūkām. Versija paaugstinājumam pēc konsultācijas ar ACO tehnisko nodaļu.

Tehniskās aprobācijas Nr. AT/2007-08-0180/A4

Coalisator® Oleopator-C-FST

Dzelzsbetona naftas produktu atdalītājs ar koalescento filtru un integrētu nosēdumu tvertni.
Uzstādīšana gruntī. Slodzes klase D400 (līdz 40 tonnām).

IZMANTOŠANA:

Lietus notekūdeņu, no degvielas pārsūknēšanas stacijām, degvielas uzpildes stacijām, transporta bāzēm, stāvlaukumiem, pilsētas kanalizācijas ar īpaši aizsargājamām ūdens satecēšanas tilpnēm un lidostām, attīrīšanai no naftas produktiem.

Tehnoloģisko notekūdeņu, no mehāniskajiem cehiem, automazgātavām un ražošanas tehnoloģisko sistēmu, attīrīšanai no naftas produktiem.

PAPILDU IEKĀRTAS:

Paraugu ņemšanas ierīce, naftas produktu līmeņa sensors, dzelzsbetona paaugstinājuma elementi, naftas produktu un nosēdumu pārsūknēšanas sistēma.

Atdalītājs nodrošina attīrīšanas līmeni, kas atbilst EN 858 normas prasībām un obligātajiem nosacījumiem. Naftas produktu daudzums pie izplūdes ir ≤ 5 mg/l. Efektivitāte un produktivitāte pārbaudīta atbilstoši laboratoriskajiem LGA un Apkārtējās vides aizsardzības institūta testiem.

Coalisator® Oleopator-C-FST

STANDARTA VERSIJA (S)

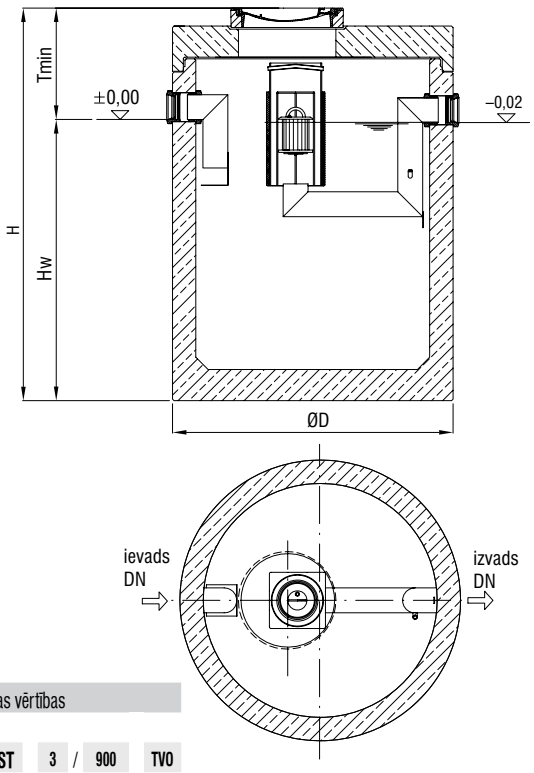

Coalisator® Oleopator-C-FST

AR PAAUGSTINĀJUMU (N)

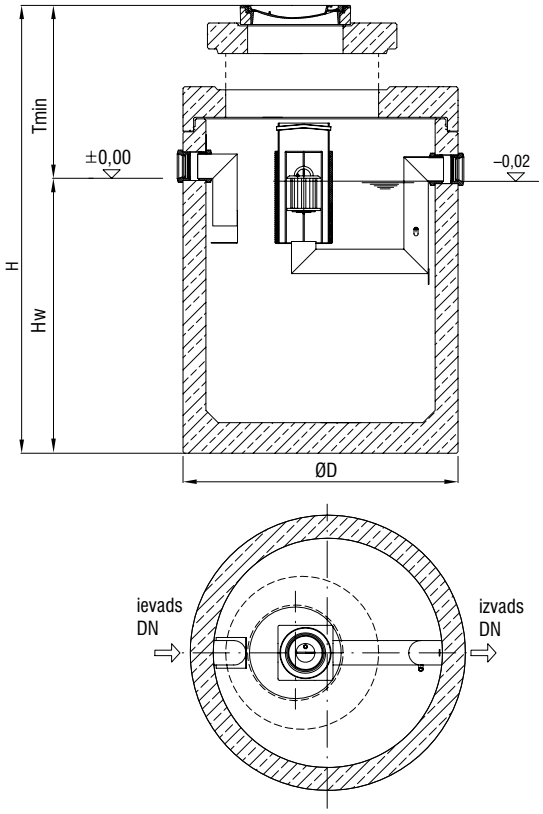

Tabulas vērtības

atdalītāja tips

Oleopator C FST **3** / **900** **TVO**

nominālvērtība (NS)
nosēdumu tvertnes tilpums (l)
palielinātais naftas produktu uzglabāšanas tilpums

Atdalītāja tips OLEOPATOR C-FST	Nominālielums Qn	Nosēdumu tvertnes tilpums	Naftas produktu uzglabāšanas tilpums	Pieļaujamais naftas produktu kārtas biezums	Ieveda un izvada diametrs DN	Ārējais tvertnes diametrs D	Lūkas diametrs	Tmin minimālais ieveda uzstādīšanas dziļums		Tmax maksimālais izvada uzstādīšanas dziļums		H kopējais tvertnes augstums		Hw augstums līdz ieveda caurules apakšai	Smagākais elements	Kopējais svars		Izstrādājuma kods	
								S	N	S	N	S	N			S	N	S	N
	l/s	l	l	mm	DN/mm	mm	mm	mm	mm	mm	mm	mm	mm	mm	kg	kg	kg		
3/300	3	300	163	221	100/□110	1240	600	675	-	5675	-	1785	-	1110	1440	1970	-	723.114AS	-
3/600	3	600	163	221	100/□110	1240	600	710	-	5710	-	2065	-	1355	1670	2200	-	723.132AS	-
3/900 TVO	3	900	464	428	100/□110	1500	600	705	895	1205	5895	2175	2335	1470	2880	4120	4620	723.136SS	723.136SN
4/400	4	400	160	218	150/□160	1240	600	700	-	5700	-	1785	-	1085	1440	1970	-	723.150AS	-
6/600	6	600	160	218	150/□160	1240	600	735	-	5735	-	2075	-	1340	1670	2200	-	723.195AS	-
6/2500 TVO	6	2500	631	339	150/□160	1740	600	715	855	1215	5855	2715	2855	2000	3620	4720	5220	723.231AS	723.231AN
6/5000	6	5000	1335	339	150/□160	2440	600	730	905	1230	5905	2655	2830	1925	5670	7770	8270	723.240AS	723.240AN
8/800	8	800	273	253	150/□160	1500	600	665	840	1165	5840	2175	2350	1510	2880	4120	4620	723.244SS	723.244SN
10/1000	10	1000	273	253	150/□160	1500	600	665	840	1165	5840	2175	2350	1510	2880	3980	4480	723.271SS	723.271SN
10/2000	10	2000	631	339	150/□160	1740	600	665	835	1165	5835	2340	2510	1675	3160	4260	4760	723.285AS	723.285AN
8-10/2500	10	2500	631	339	150/□160	1740	600	715	895	1215	5895	2705	2885	1990	3620	4720	5220	723.294AS	723.294AN
8-10/5000	10	5000	1335	339	150/□160	2440	600	730	905	1230	5905	2655	2830	1925	5640	7740	8240	723.313AS	723.313AN
15/1500	15	1500	516	277	200/□200	1740	600	720	890	1220	5890	2340	2510	1620	3160	4260	4760	723.322AS	723.322AN
15/3000	15	3000	516	277	200/□200	1740	600	775	955	1275	5955	3035	3215	2260	4000	5100	5600	723.331AS	723.331AN
20/2000	20	2000	668	359	200/□200	1740	600	735	905	1235	5905	2715	2885	1980	3620	4720	5220	723.349AS	723.349AN
20/4000	20	4000	1230	312	200/□200	2440	600	685	855	1185	5855	2385	2555	1700	5300	7400	7900	723.358AS	723.358AN
20/5000	20	5000	1230	312	200/□200	2440	600	730	900	1230	5900	2785	2955	2055	5950	8050	8550	723.367AS	723.367AN
30/3000	30	3000	1662	422	250/□250	2440	800	845	1015	1345	6015	2510	2680	1665	5500	7600	8100	723.385AS	723.385AN
30/5000	30	5000	1662	422	250/□250	2440	800	815	985	1315	5985	3035	3205	2220	6400	8500	9000	723.394AS	723.394AN
30/6000	30	6000	1662	422	250/□250	2440	800	735	905	1235	5905	3165	3335	2430	6700	8800	9300	723.403AS	723.403AN
40/4000	40	4000	1504	382	300/□315	2440	800	860	1030	1360	6030	2935	3105	2075	6250	8350	8850	723.413AS	723.413AN
40/5000	40	5000	1504	382	300/□315	2440	800	870	1040	1370	6040	3165	3335	2295	6700	8800	9300	723.422AS	723.422AN
50/5000	50	5000	1504	382	300/□315	2440	800	870	1040	1370	6040	3165	3335	2295	6700	8800	9300	723.431AS	723.431AN

TVO - atdalītāji ar palielinātu naftas produktu uzglabāšanas tilpumu.

Tehniskās aprobācijas Nr. AT/2007-08-0181/A5

Oleopator-BYPASS-C-FST

Dzelzsbetona naftas produktu atdalītājs, ar integrētu koalescento filtru un apvadlīniju. Paredzēs uzstādīšanai gruntī.
Slodzes klase D400 (līdz 40 tonnām).

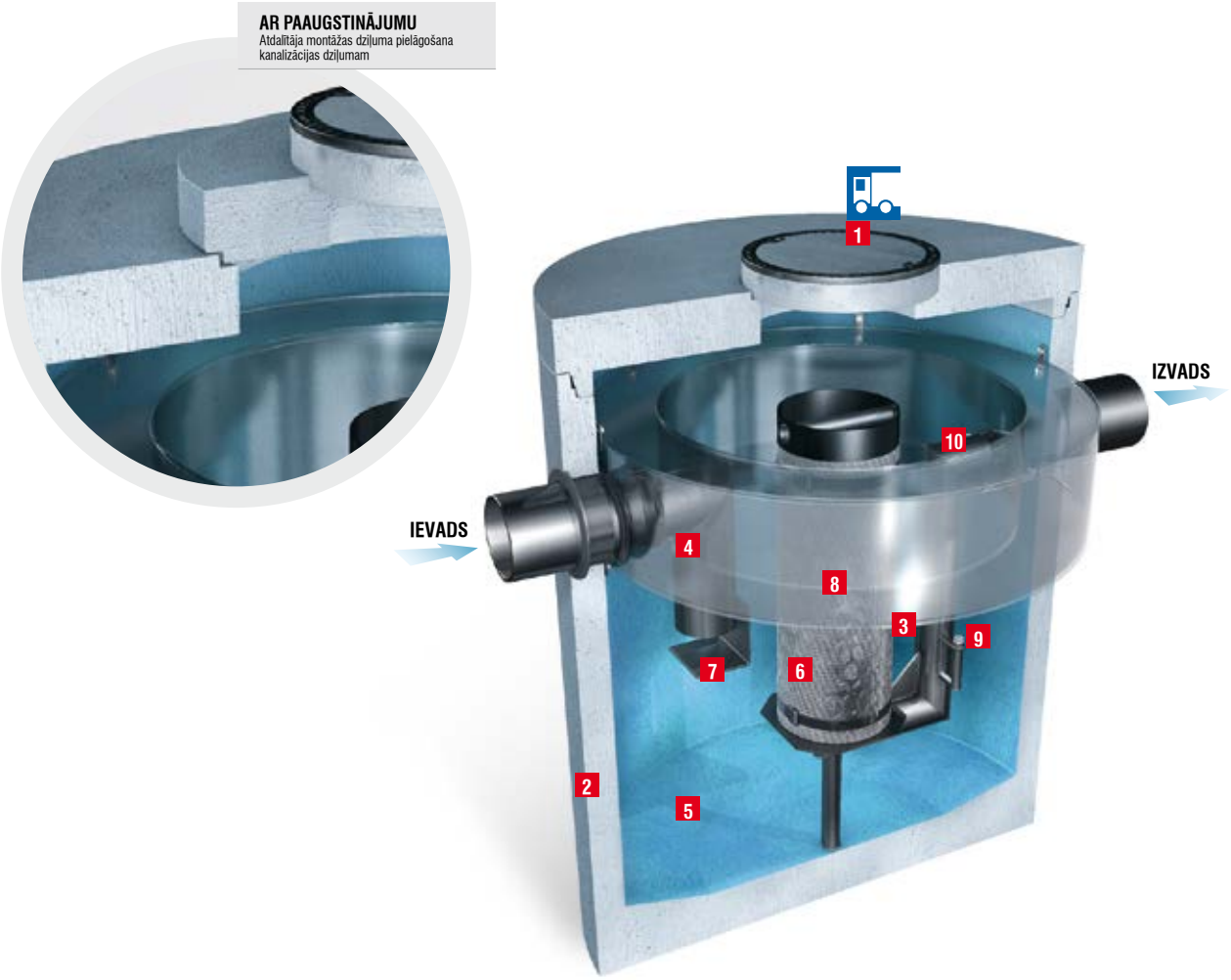

Separatora elementi

1. Lūku 600 (BEGU / čuguna) klase D 400
2. Tvertne. Monolīts betons (C35/45), var tikt Paraugu ņemšanas ierīce pārklāts ar iekšējo aizsargpārklājumu
3. Atdalīšana kamera (PEHD)
4. Iekšējā pārplūdes līnija (PEHD)
5. Integrēta nosēdumu tvertne
6. Koalescentais filts (tērauda-propilēna/ poliuretāna putu audums)
7. Deflektors (PEHD)
8. Iegremdētās izvada caurules noslēgs – pludiņš (nerūsējošais tērauds)
9. Paraugu ņemšanas ierīces pieslēgšanas caurule
10. Drenāžas kanāla sifons (PEHD)

Papildus komplektācija

- Paaugstinājuma elements
- Paraugu ņemšanas ierīce
- Signalizācija SECURAT

Oleopator-BYPASS-C-FST

STANDARTA VERSIJA (S)

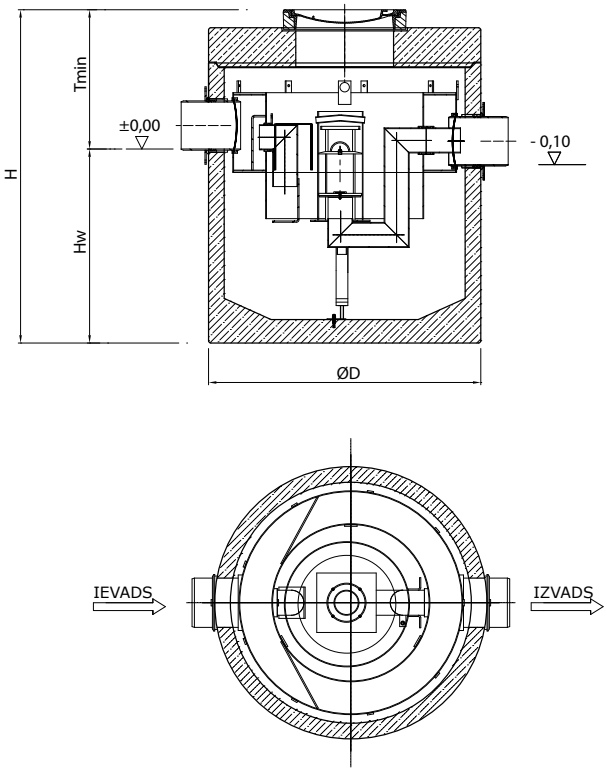

Oleopator-BYPASS-C-FST

AR PAAUGSTINĀJUMAM (N)

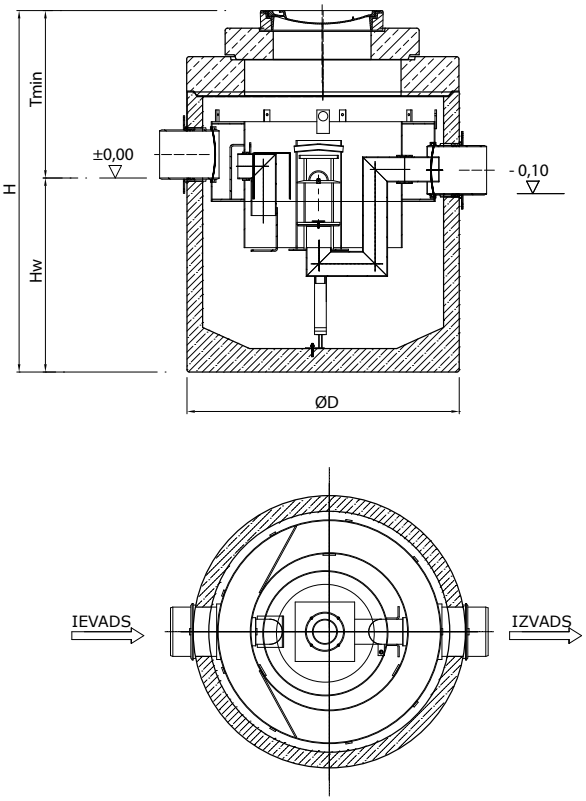

Atdalītājs nodrošina attīrīšanas līmeni, kas atbilst EN 858 normas prasībām un obligātajiem nosacījumiem. Naftas produktu daudzums pie izplūdes ir ≤ 5 mg/l. Efektivitāte un produktivitāte pārbaudīta atbilstoši laboratoriskajiem LGA un Apkārtējās vides aizsardzības institūta testiem.

Tips	Nominālielums Q_n	Maksimālā hidrauliskā plūsma Qmax	Nosēdumu tvertnes tilpums	Naftas produktu uzglabāšanas tilpums	Ievada un izvada diametrs DN	Ārējais tvertnes diametrs D	T min minimālais ievada uzstādīšanas dziļums		Hw augstums līdz ievada caurules apakšai	H kopējais tvertnes augstums		Smagākais elements	Kopējais svars		Preces kods	
							S	N		S	N		S	N	S	N
	l/s	l/s	l	l	DN/mm	mm	mm		mm	mm		kg	kg			
Oleopator-BYPASS-C-FST-6/60/1200	6	60	1200	185	DN300/∅315	1740	890	1180	1240	2130	2420	4670	5970	6470	741.576AS	741.576AN
Oleopator-BYPASS-C-FST-8/80/1200	8	80	1200	185	DN300/∅315	1740	890	1180	1240	2130	2420	4670	5970	6470	741.575AS	741.575AN
Oleopator-BYPASS-C-FST-8/80/1600	8	80	1600	185	DN300/∅315	1740	890	1070	1530	2420	2600	4900	6200	6700	741.574AS	741.574AN
Oleopator-BYPASS-C-FST-10/100/1000	10	100	1000	185	DN400/∅400	1740	930	1110	1210	2140	2320	4670	5970	6470	741.573AS	741.573AN
Oleopator-BYPASS-C-FST-10/100/2000	10	100	2000	185	DN400/∅400	1740	920	1100	1790	2710	2890	5300	6600	7100	741.572AS	741.572AN
Oleopator-BYPASS-C-FST-15/150/1500	15	150	1500	464	DN400/∅400	2440	1035	1215	1085	2120	2300	5700	8300	8700	741.567AS	741.567AN
Oleopator-BYPASS-C-FST-15/150/3000	15	150	3000	464	DN400/∅400	2440	1035	1215	1480	2515	2695	6650	9300	9650	741.570AS	741.570AN
Oleopator-BYPASS-C-FST-20/200/2000	20	200	2000	594	DN400/∅400	2440	1115	1295	1400	2515	2695	6650	9300	9650	741.566AS	741.566AN
Oleopator-BYPASS-C-FST-20/200/4000	20	200	4000	594	DN400/∅400	2440	1225	1405	1955	3180	3360	7800	10200	11000	741.569AS	741.569AN
Oleopator-BYPASS-C-FST-30/300/3100	30	300	3100	634	DN500/∅500	2440	1105	1285	1690	2795	2975	7400	10000	10550	741.565AS	741.565AN

Ražotājs patur tiesības veikt izmaiņas!

Atdalītāja uzstādīšana un ekspluatācija

Būvbedres izveidošana

Lai pareizi uzstādītu atdalītāja tvertni un pievienotu to kanalizācijai, ir jāizveido esošajām būvniecības normām un noteikumiem atbilstoša būvbedre.

Izvēloties būvbedres platumu, jāņem vērā tvertnes/tvertņu diametrs un nepieciešamais attālums uzstādīšanas darbu veikšanai. Tādēļ ieteicams, lai būvbedres platums būtu vismaz divus metrus lielāks par uzstādāmās tvertnes tilpumu.

Ja sistēma tiek veidota no vairākām iekārtām (piem., nosēdumu tvertnes + atdalītājs), nodrošiniet atbilstošu attālumu starp tiem (vismaz 1 m). Tas ļaus ātri un ērti savstarpēji savienot šīs iekārtas.

Svarīgs elements ir arī atbilstoša būvbedres malu leņķa izvēle. Ņemot vērā darbu drošības prasības būvbedrēm, kas dziļākas par 4 m, ir jāveido „pakāpieni" vai malu nostiprināšana. Par malu izbūves tehnoloģiju lemj būvuzņēmējs.

Ja tvertņu (dzelzsbetona, PEHD) uzstādīšana tiek veikta nebirstošā gruntī, ir jāizveido vismaz 10 cm biezs smilts vai smilts – grants, kas stabilizēta ar cementu, uzbērums.

Uzbēruma diametram jābūt vismaz 20 cm lielākam par tvertnes diametru. Pareizai atdalītāja uzstādīšanai izlīdziniet uzbērumu.

Ja tvertnes (dzelzsbetona, PEHD) uzstādīšana tiek veikta birstošā gruntī ar augstu gruntsūdens līmeni, obligāti ir jāpārbauda iekārtas statika, pamatojoties uz aprēķiniem, kas veikti, ņemot vērā sliktākos nosacījumus (tukšas tvertnes un maksimālā gruntsūdens līmeņa gadījumā). Projektam ir jāatbilst tvertnes uzstādīšanas prasībām šādos apstākļos (pamatu biezums, stiprinājuma veids), un, ja ir nepieciešams, tvertnes papildu slodzei (dzelzsbetona plātnes biezums, kura parasti tiek novietota uz tvertnes).

Aprēķini jāveic projektētājam, kurš ir pilnvarots to darīt.

Pamatojoties uz projekta aprēķiniem, izveidojiet atbilstoša biezuma un lieluma pamatus. Uz pamatiem uzberiet 3,5 cm biezu smilts kārtu, lai atvieglotu uzstādāmās tvertnes nolīmeņošanu.

Dzelzsbetona naftas produktu atdalītāju uzstādīšana un ekspluatācija

Atdalītāji, kuru tvertnes izgatavotas no dzelzsbetona, ir paredzēti uzstādīšanai gruntī. Augšdaļā tām ir lūka (čuguna), kas atbilst D400 klasei.

Iekārtu izkraušanas un uzstādīšanas darbus veiciet, izmantojot atbilstošas tonnāžas būvtehniku ar speciāliem āķiem un trosēm, kas ir vismaz 1,5 reizi garākas par tvertnes diametru.

Kopējais iekārtas un smagākās tās daļas svars norādīts tehniskajos datos.

Novietojiet tvertni uz īpaši sagatavotas pamatnes, pievēršot īpašu uzmanību atbilstošam ievada un izvada cauruļu stāvoklim. Kārtīgi izlīdziniet un nepieciešamības gadījumā piestipriniet pie pamatiem (birstošas grunts gadījumā).

Īpašu uzmanību pievērsiet pareizai uzstādāmo dzelzsbetona elementu hermetizācijai (paaugstinājuma elementi, pārseguma plātne).

Tvertni aizberiet ar apmēram 30 cm biezu smilts kārtu, atbilstoši būvniecības normām to rūpīgi noblietējot.

Šim mērķim nevar izmantot granti, būvgružus, akmeņus u.c. šāda veida materiālus.

Nodrošinot sistēmas hermētiskumu, pievienojiet ievada un izvada caurules.

Ja nepieciešams palielināt tvertnes slodzes klasi vai svaru, uzlieciet uz tās dzelzsbetona plāksni.

Rūpīgi iztīriet atdalītāja iekšpusi no netīrumiem.

Atdalītāja uzstādīšana un ekspluatācija

Piepildiet atdalītāju ar ūdeni. Lejiet atdalītājā ūdeni tik ilgi, kamēr stabilizējas tā līmenis (līdz ūdens sāk ieplūst izvadā).

Pirms ACO koalescento atdalītāju darba uzsākšanas paceliet aizverošo pludiņu no ligzdas un piepildiet atdalītāju ar ūdeni, līdz stabilizējas tā līmenis, bet pēc tam pārbaudiet, vai aizverošais pludiņš atrodas virs ūdens (ja pludiņš nolaižas un noslēdz izvadu, vērsieties pie ražotāja sakarā ar neatbilstošu tā darbību).

Aizverot tvertnes lūku, atdalītājs ir gatavs darbam.

Vispārīgās piezīmes

Atdalītājam jāatrodas vietā, kas nodrošina vieglu piekļuvi tam. Tādēļ, izvēloties montāžas vietu, ņemiet vērā apstākli, ka būs nepieciešams veikt periodiskās apskates, tīrīšanu un iztukšošanu.

Saņemot iekārtas no piegādātāja, pārbaudiet, vai ir visi elementi un vai tie nav bojāti transportēšanas laikā. Konstatējot bojājumus, uz vietas sagatavojiet protokolu, ko paraksta transporta uzņēmuma pārstāvis (autovadītājs) un persona, kura ir pilnvarota saņemt preces. Neparakstot šo protokolu, iesniegtās pretenzijas netiks izskatītas.

Montējot atdalītājus zaļajā zonā, ir jāatceras, ka lūkai ir jābūt paceltai virs virsmas par apmēram 10 cm. Uz ceļiem vai ietvēm lūkai jābūt vienā līmenī ar apkārtējo virsmu (ceļa segumu).

Vietās, kur gruntsūdens līmenis sniedzas gandrīz līdz virsmai, ir jānodrošina atbilstoša būvbedres nosusināšana.

Kopā ar katru piegādāto ACO iekārtu tiek piegādāta arī Tehniskā dokumentācija, saskaņā ar kuru ir jāveic visi iekārtas montāžas, pieslēgšanas, palaišanas un ekspluatācijas darbi.

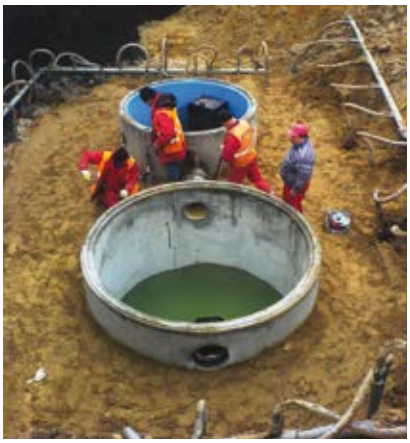

Dzelzsbetona atdalītāju/ nosēdumu tvertņu uzstādīšana gruntī. Piemēri.

Uzstādīšanas piemērs uz ceļa (klase D400) nebirstošā gruntī

Tvertnes paaugstinājuma elements (betons)

Dzelzsbetona adaptera plātne, kas pārsedz paaugstinājumu

D400 klases čuguna lūka

Virsmas segums (asfalts, betons, grunts)

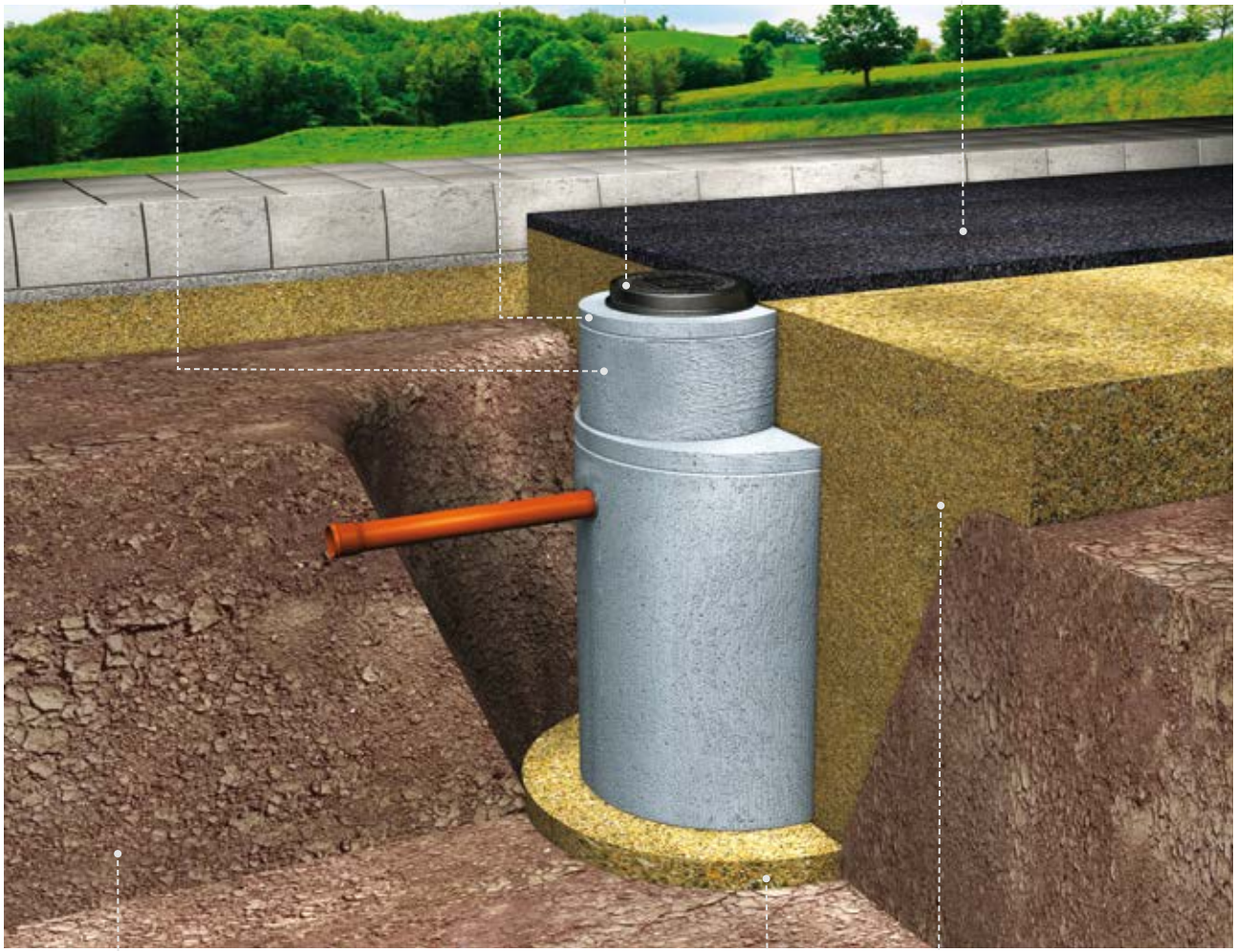

Grunts

Smilts, smilts – grants stabilizēta ar cementu, ne mazāk kā 10 cm biezā slānī, un uzbērums par 20 cm lielāks nekā tvertnes diametrs

Blīvētas smilts, smilts – grants pildījums

Dzelzsbetona atdalītāju/ nosēdumu tvertņu uzstādīšana gruntī. Piemēri.

Uzstādīšanas piemērs uz ceļa (klase D400) birstošā gruntī ar augstu gruntsūdens līmeni

Grunts

Tvertnes paaugstinājuma elements (betons)

Pārseguma dzelzsbetona adaptera plātne

D400 klases čuguna lūka

Dzelzsbetona slodzi izkliedējošā plātne

Virsmas segums (asfalts, betons, grunts)

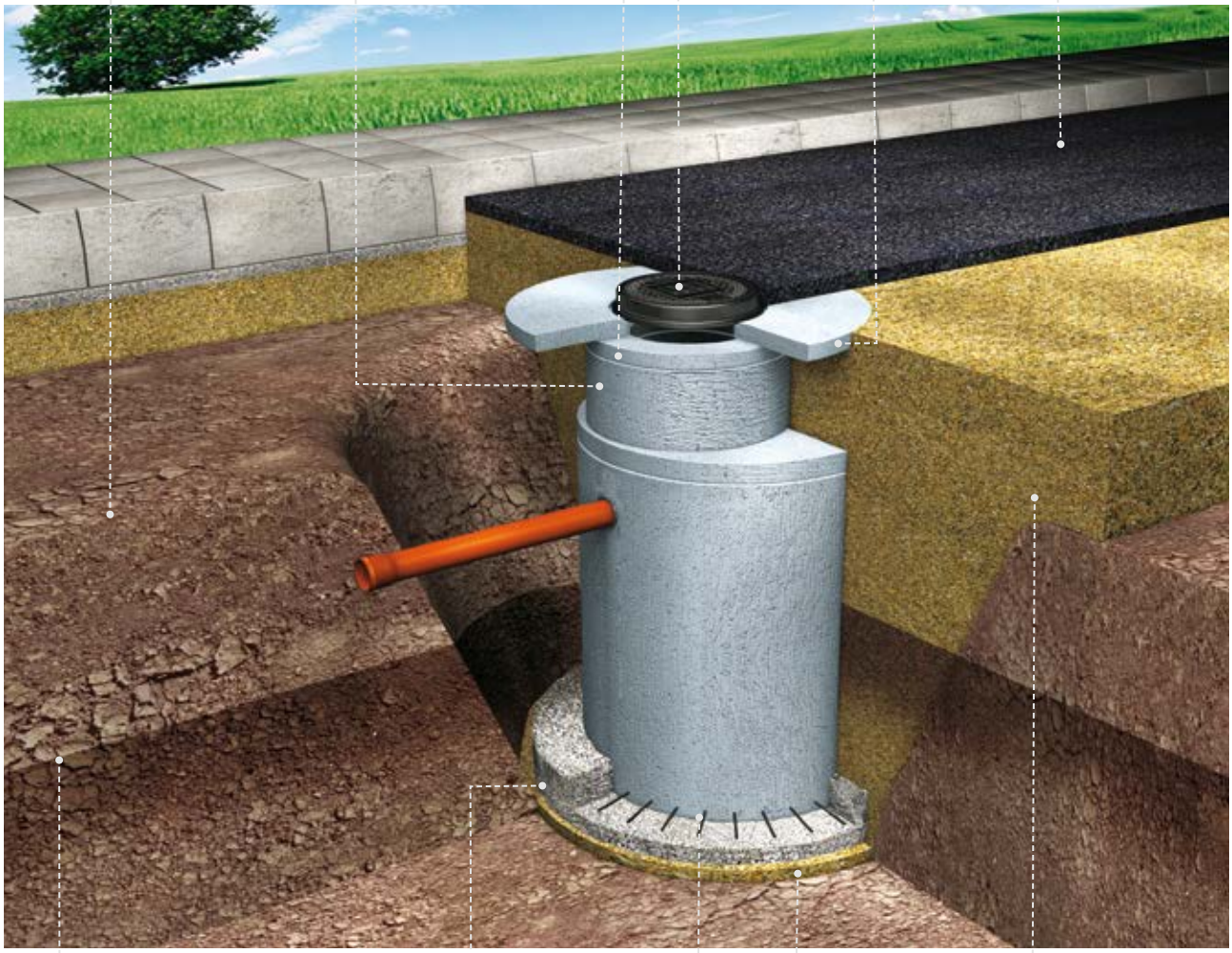

Gruntsūdens līmenis

Betona pamati (B15) vismaz 20 cm biezi, diametrs apmēram par 20 cm lielāks nekā tvertnes diametrs (biezumam un diametram ir jāatbilst uzstādīšanas projektā norādītajām vērtībām)

Tērauda tvertnes stiprinājuma pie pamatiem elementi

Vismaz 10 cm biezs smilts, smilts – grants uzbērums

Kārtās blīvētas smilts, smilts – grants uzbērums, stabilizēts ar cementu

Plastmasas atdalītāju/ nosēdumu tvertņu uzstādīšana gruntī. Piemēri.

Uzstādīšanas piemērs zaļajā zonā (klase A15) nebirstošā gruntī.

Tvertnes paaugstinājums (teleskopiskā bāze)

Lūka

Virsmas segums (grunts, zālājs)

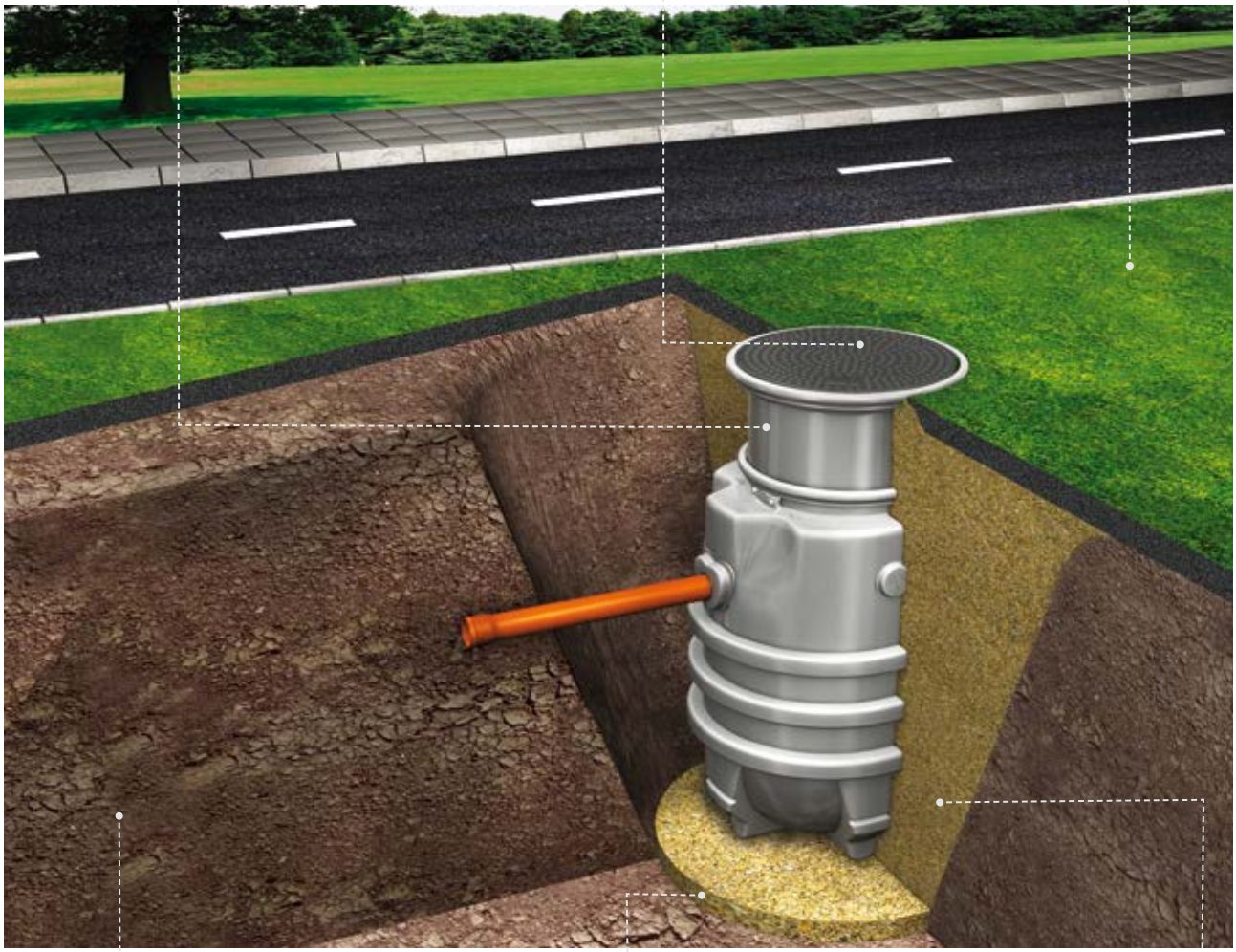

Grunts

Smilts, smilts – grants stabilizēta ar cementu, ne mazāk kā 10 cm biezā slānī, un uzbērums par 20 cm lielāks nekā tvertnes diametrs

Kārtās blīvēta smilts, smilts – grants, blīvējot apmēram 30 cm biezā kārtā, vienlaicīgi atdalītājā lejot tīru ūdeni (ūdens līmenim tvertnē vienmēr jābūt apmēram par 10 cm augstākam nekā blīvētās smilts līmenim)

Plastmasas atdalītāju/ nosēdumu tvertņu uzstādīšana gruntī. Piemēri.

Uzstādīšanas piemērs uz ceļa (klase D400) birstošā gruntī ar augstu gruntsūdens līmeni

Grunts

Gruntsūdens līmenis

Tvertnes paaugstinājums (teleskopiskā bāze)

Dzelzsbetona slodzi izkliedējošā plātne

D400 klases čuguna lūka

Ceļa segums (asfalts, betons, grunts)

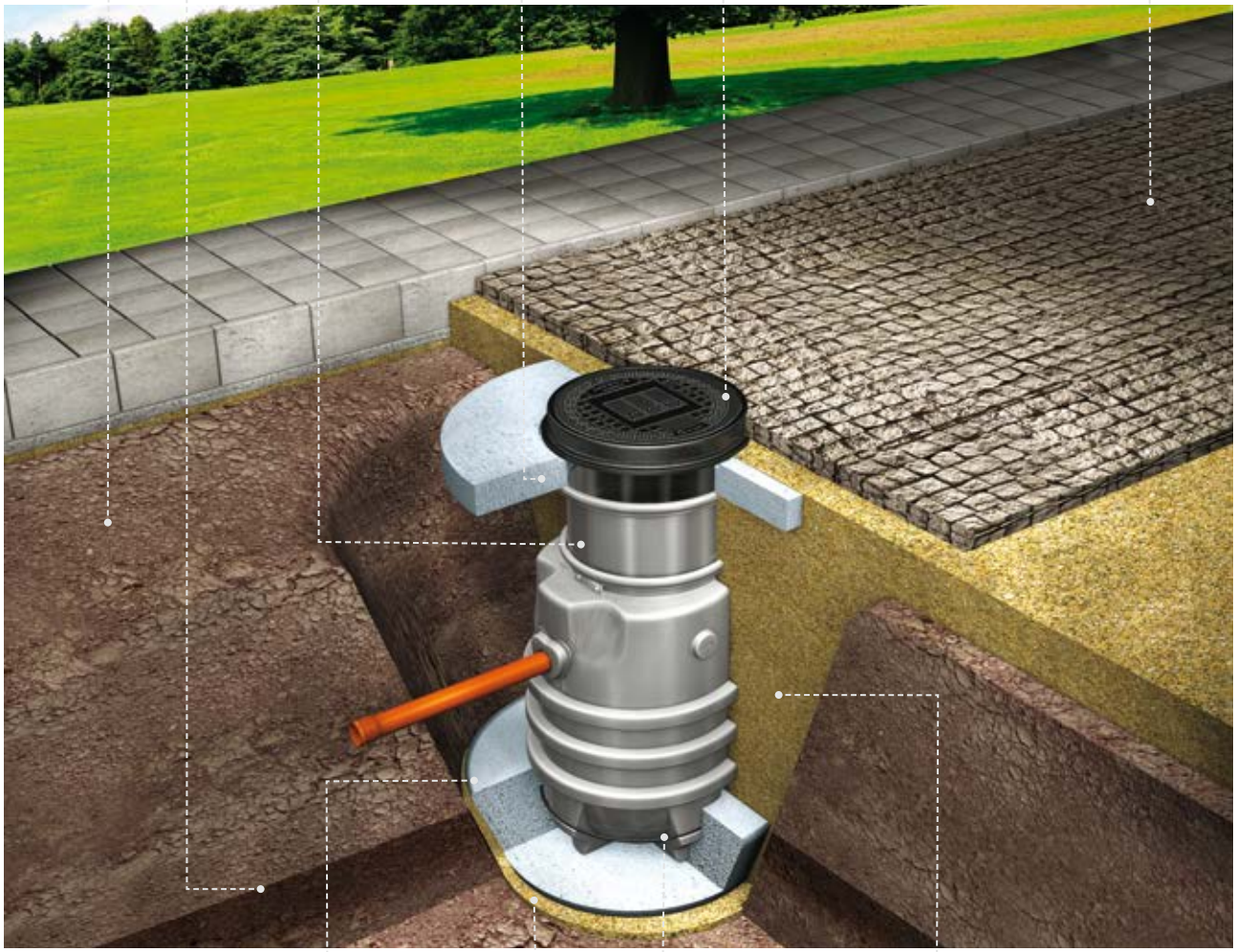

Betona pamati (B15) vismaz 20 cm biezi, diametrs apmēram par 20 cm lielāks par tvertnes diametru (biezumam un diametram ir jāatbilst montāžas projektā norādītajām vērtībām)

Vismaz 10 cm biezs smilts, smilts – grants uzbērums

Tērauda tvertnes stiprinājuma pie pamatiem elementi

Kārtās blīvētas smilts, smilts – grants uzbērums stabilizēts ar cementu

Betona tvertņu paaugstinājuma elementi

STANDARTA VERSIJA (S)

	□ 600	□ 800
Tvertnes lūka (čuguns) 600, 800		
Distances betona gredzens 600, 800 augstums: 40, 60, 80, 100, 150, 250, 300 mm		
Slodzi izkliedējošā plātne ar atveri 600 mm un 800 mm	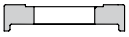	
Dzelzsbetona paaugstinājums 1000 mm augstums: 250, 500, 750, 1000 mm		
Monolīta dzelzsbetona tvertne	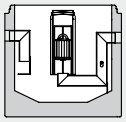 □ 1240*	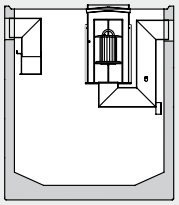 □ 1500* □ 1740*

AR PAAUGSTINĀJUMU (N)

	□ 600
Tvertnes lūka (čuguns) 600, 800	
Distances betona gredzens 600, 800 augstums: 40, 60, 80, 100, 150, 250, 300 mm	
Slodzi izkliedējošā plātne ar atveri 600 mm un 800 mm	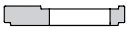
Dzelzsbetona paaugstinājums 1000 mm augstums: 250, 500, 750, 1000 mm	
Redukcijas dzelzsbetona vāks ar atveri 1000 mm	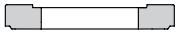
Monolīta dzelzsbetona tvertne	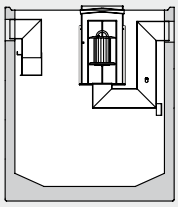 □ 1500* □ 1740*

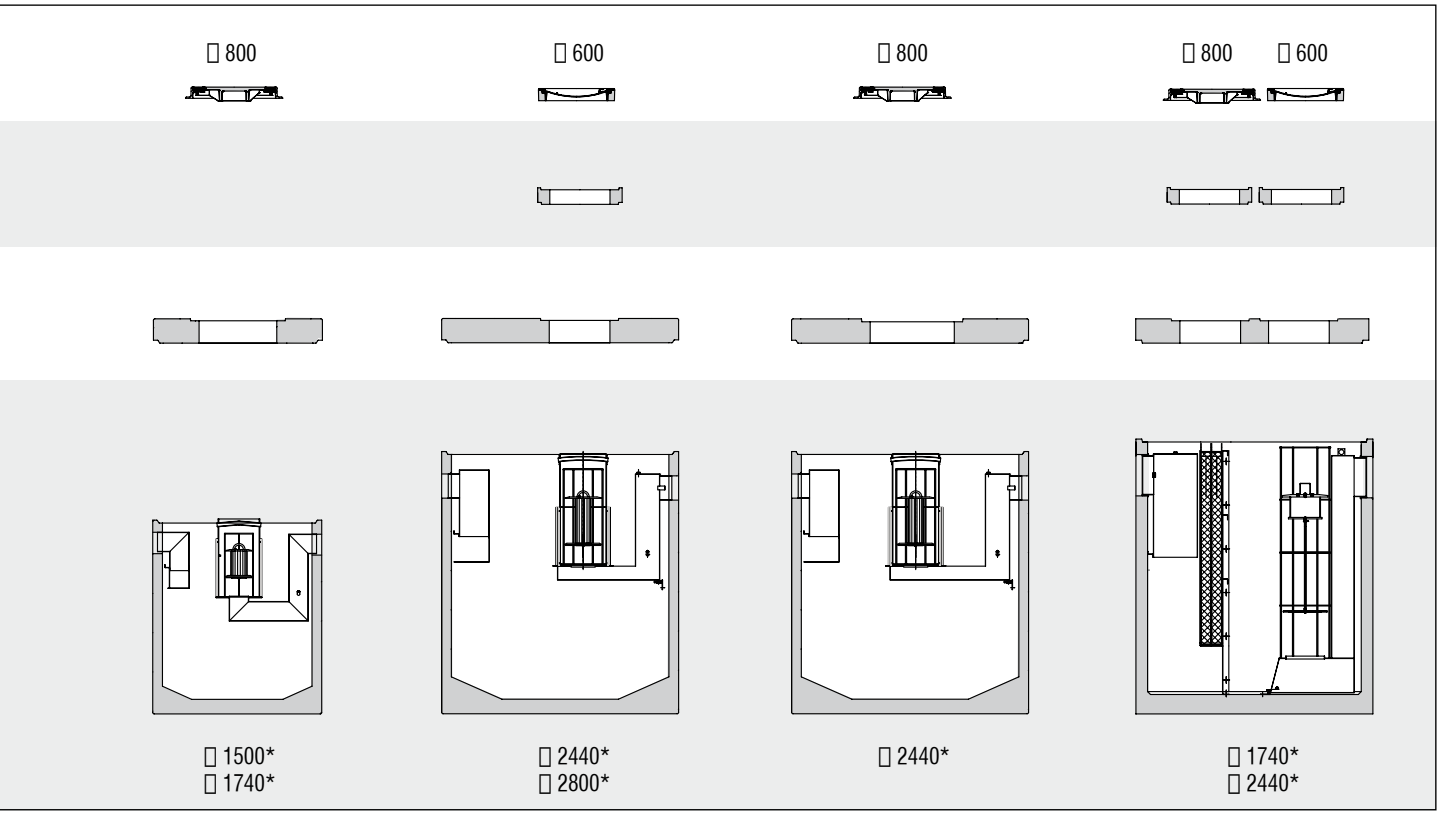

*) tvertnes ārējais diametrs (mm)

Informācijas lapa atdalītāja pasūtīšanai

Pasūtītāja dati:		Zīmogs:
Adrese:		
Kontaktinformācija:		
Kontaktpersona:		
Piegādes vieta:	Datums:	Pasūtītāja paraksts

Atdalītāja tips					
Atrašanās vieta*	Brīvi novietojams	Zaļā zona	Stāvlaukums	Ceļš	Cits:
Slodzes klase*	-	A15 (līdz 1,5 t)	B125 (līdz 12,5 t)	C250 (līdz 25 t)	D400 (līdz 40 t)
Nosēdumu tvertne*	JĀ	NĒ	Tilpums:		
Naftas līmeņa signalizators*	JĀ	NĒ	Piezīmes:		
Piezīmes:					

* nevajadzīgo svītrot

ACO Nordic SIA
Dzelzavas iela 120Z, Rīga, LV-1021
Tālr.: +371 67 37 79 27, fakss: +371 67 82 84 30, e-pasts: info@aco-nordic.lv, www.aco.lv

ACO produktu grupas

Ēku drenāža

- Nerūsējošā tērauda kanāli un gūlijas
- Balkonu un terašu drenāža
- Dušas telpu drenāža
- Nerūsējošā tērauda caurules
- Pretvārsti
- Revīzijas vāki
- Tauku atdalītāji
- Cietes atdalītāji

Civilā celtniecība

- Virsmas drenāžas kanāli
- Čuguna vāki kanalizācijas lūkam
- Naftas produktu atdalītājs
- Koku aizsardzības sistēmas

Celtniecības elementi

- Drenāžas sistēmas privātmājām
- Kājslauķi
- Gaismas šahtas
- Zāliena režģi
- Lietus notekas jumtiem

Piezīme: Kompānija patur tiesības bez iepriekšēja brīdinājuma mainīt tehnisko informāciju, dizainu un cenas.

ACO Nordic SIA

Ganību dambis 7A,
Rīga, LV-1045, Latvija
Tālr. +371 67 377 927
Fakss +371 67 828 430
www.aco.lv

ACO. Kvalitatīva un droša ūdens vadība

/11.2011/